Яма 1 max

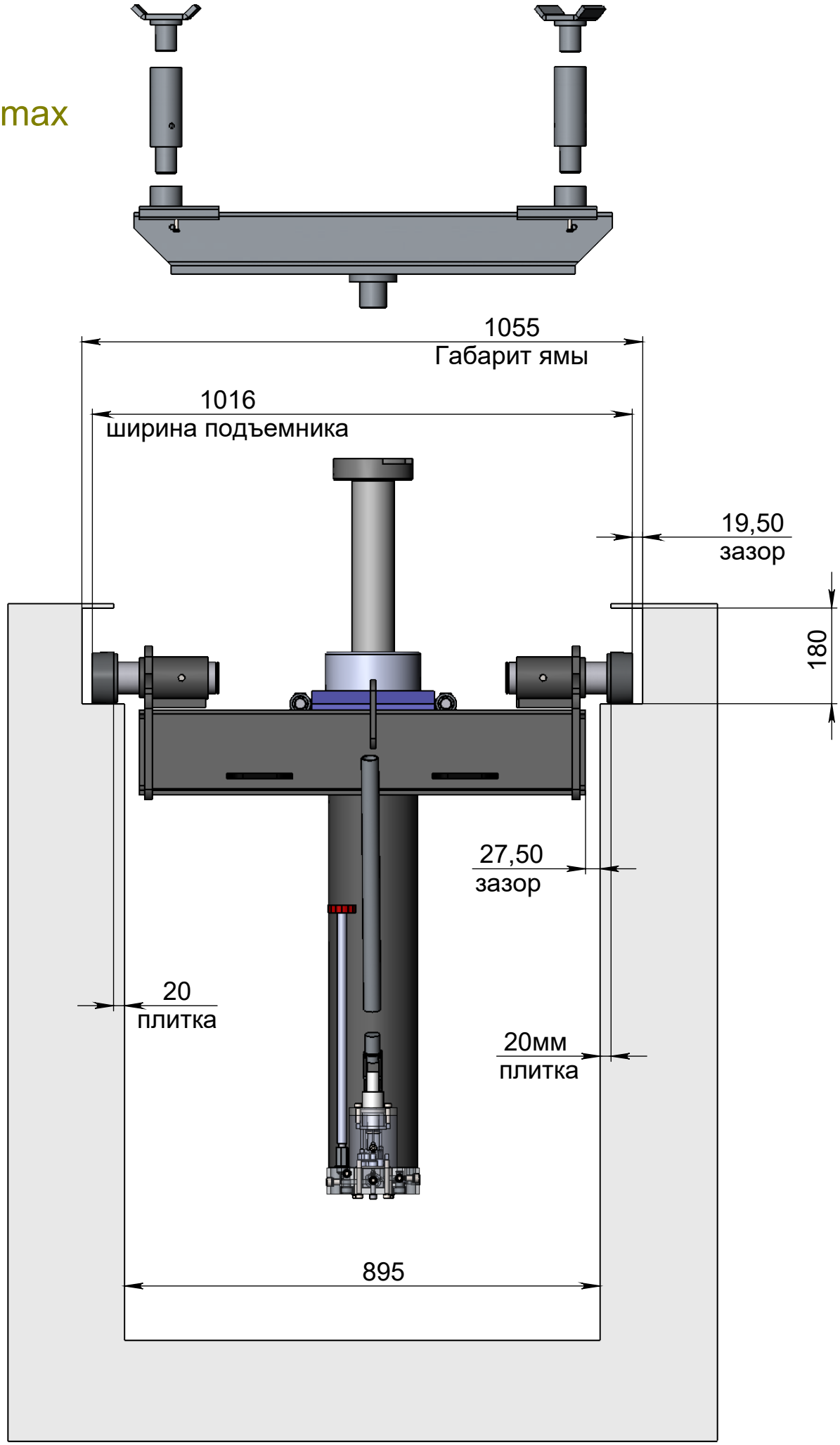
1055
Габарит ямы
1016
ширина подъемника
19,50
зазор
180
27,50
зазор
20
плитка
20мм
плитка
895