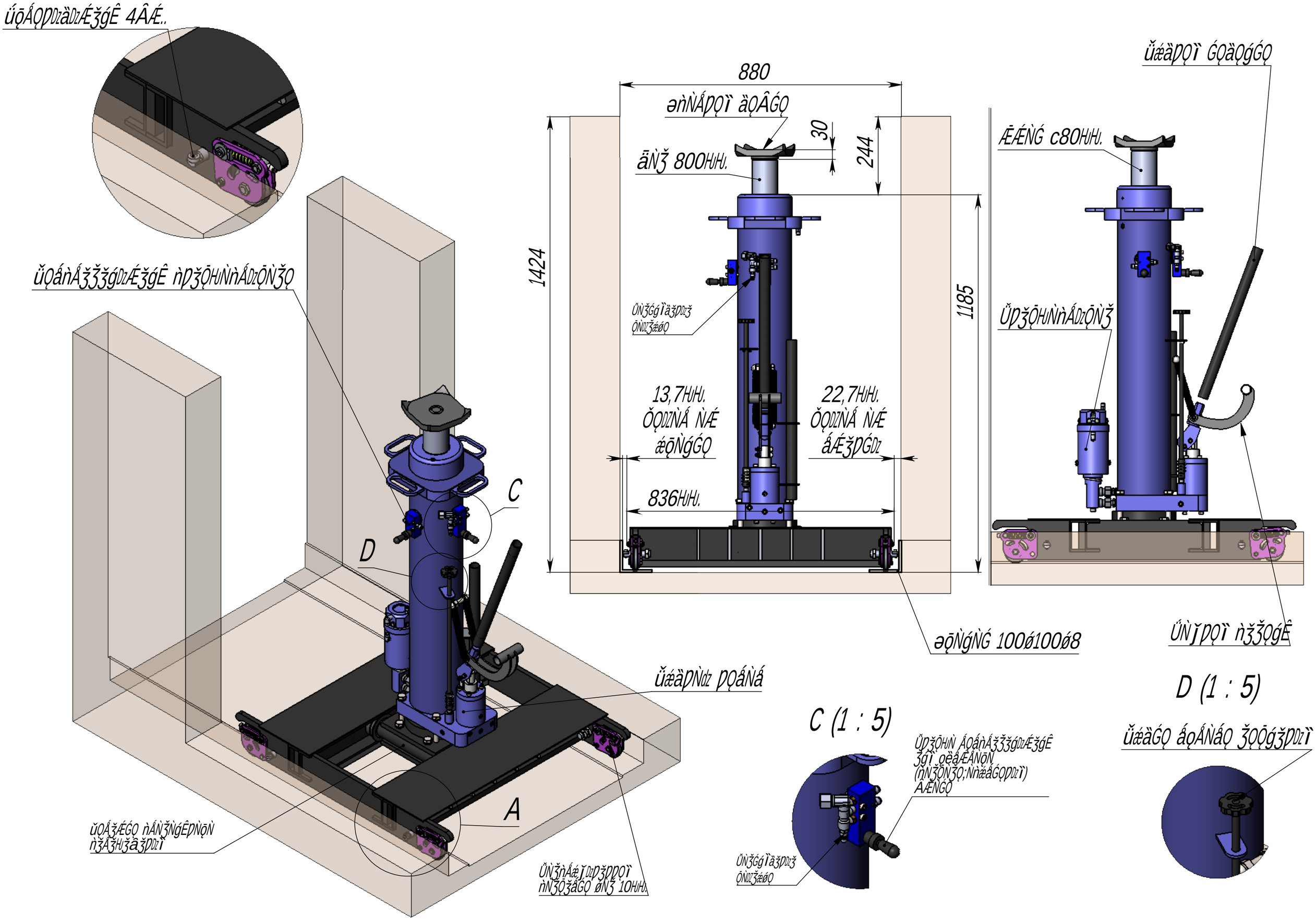
ŭõÅǫpDzàDzÆžgÊ 4ÂÆ..
ŭǫåànÅžžžgDzÆžgÊ ànpžǫHuNnÅDzǫÑžǫ
C
D
A
ŭæàpNdz pǫåÑá
ŭǫÁžÆǫ nÁÑžÑgÊpNǫÑ
nžÁžHužâžpDzì
ŭÑžnÅæĭDzpžppǫì
nÑžǫžáǫ øÑž 10HuHu
880
ənÑÅpǫì àǫÂǵǫ
30
244
ãÑž 800HuHu.
1424
1185
ŭÑžgǵìàžpDzž
ǫÑDzžæǵǫ
13,7HuHu.
ǪǫDzÑÅ ÑÆ
æõÑgǵǫ
22,7HuHu.
ǪǫDzÑÅ ÑÆ
åÆžpǵDz
836HuHu.
əõÑgÑǴ 100ø100ø8
ŭæàpǫì ǵǫàǫgǵǫ
ÆÆÑǴ c80HuHu.
ŭpžǫHuNnÅDzǫÑž
ŭÑĭpǫì nžžǫgÊ
C (1 : 5)
ŭpžǫHuÑ ÁǫåànÁžžžgDzÆžgÊ
žgì ǫèåÆÅÑǫÑ
(nÑžǫÑžǫ;NnæåǵǫpDzì)
ÂÆÑǵǫ
ŭÑžgǵìàžpDzž
ǫÑDzžæǵǫ
D (1 : 5)
ŭæàǵǫ åǫÁÑáǫ žǫǫgžpDzì