НПО АВТОМОТИВ

ПОДЪЕМНОЕ ОБОРУДОВАНИЕ ДЛЯ СМОТРОВЫХ КАНАВ

(ПРОИЗВОДИТЕЛЬ – ООО НПО АВТОМОТИВ, РОССИЯ)

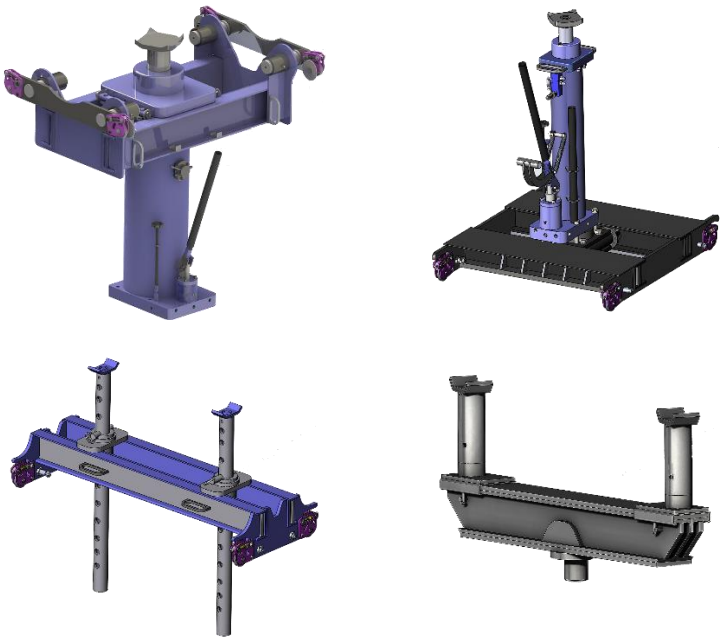

ЯМНЫЕ НАВЕСНЫЕ И НАПОЛЬНЫЕ ПОДЪЕМНИКИ, ОДНОШТОКОВЫЕ И ТЕЛЕСКОПИЧЕСКИЕ, ХОД ШТОКА ОТ 600 ДО 1200ММ, ГРУЗОПОДЪЕМНОСТЬ ОТ 10 ДО 30 ТОНН, ДОПОЛНИТЕЛЬНОЕ ОБОРУДОВАНИЕ – ТРАВЕРСЫ, ОПОРНЫЕ МОСТЫ, ПЛОЩАДКИ АГРЕГАТНЫЕ И Т.П.

Версия 2.0 ред. 01.11.2022

ПСКОВ 2022

СОДЕРЖАНИЕ:

		Стр.
1.	Виды ямных подъемников	3
2.	Преимущества ямных подъемников НПО Автомотив	5
3.	Обозначение подъемников	5
4.	Подробная информация о подъемниках и дополнительном оборудовании	6
4.1.	Навесные подъемники	6
4.2.	Навесные телескопические подъемники	7
4.3.	Напольные подъемники с передвижным цилиндром	8
4.4.	Напольные подъемники с передвижным цилиндром (мобильные)	9
4.5.	Напольные подъемники с фиксированным цилиндром	10
4.6.	Телескопические напольные подъемники	11
4.7.	ДОПОЛНИТЕЛЬНОЕ ОБРУДОВАНИЕ	12
	- Опорные мосты	
	- Траверсы	
	- Агрегатные площадки	
	- Агрегатные платформенные подъемники	
	- Страховочный механизм	
	- Защитные покрытия на смотровые канавы	
5.	Гидравлические привода ямных подъемников	14
	- Ручной двухскоростной гидравлический насос	
	- Пневмогидравлический насос	
	- Комбинированный привод	
	- Электрогидравлический насос	
6.	Стоимость оборудования	16
	- Ямные подъемники 10 тонн	16
	- Ямные подъемники 15 тонн	17
	- Ямные телескопические подъемники 16 тонн	19
	- Ямные подъемники 20 тонн	21
	- Ямные телескопические подъемники 20 тонн	23
	- Ямные подъемники 30 тонн	25
7.	Как заказать ямный подъемник	26
8.	Сертификат	27

1.ВИДЫ ЯМНЫХ ПОДЪЕМНИКОВ

Вид	Изображение	Модели	Виды привода
Навесные		**Грузоподъемность:** 10, 15, 20, 30 тонн; **Ход штока:** 600, 700, 800 мм **КПН10** – 10 тонн, 700 мм **КПН15** – 15 тонн, 600 или 800 мм **КПН20** – 20 тонн, 800 мм **КПН30** – 30 тонн, 800 мм	1. **(Р)** Ручной/ножной гидравлический насос. 2. **(П)** Пневмогидравлический насос (работа от сжатого воздуха). 3. **(РП)** Комбинированный – ручной/ножной и пневмогидравлический насосы. 4. **(Э)** Электрогидравлический насос (380В).
Навесные телескопические		**Грузоподъемность:** 16, 20 тонн; **Ход штока:** 1200 мм **КПНТ16** – 16 тонн, 1200 мм **КПНТ20** – 20 тонн, 1200 мм	
Напольные с фиксированным цилиндром		**Грузоподъемность:** 10, 15, 20, 30 тонн; **Ход штока:** 700, 800, 1000 мм **КПП10(Ф)** – 10 тонн, 700 мм **КПП15(Ф)** – 15 тонн, 800 или 1000 мм **КПП20(Ф)** – 20 тонн, 800 или 1000 мм **КПП30(Ф)** – 30 тонн, 1000 мм	
Напольные с передвижным цилиндром. Рельсовый.	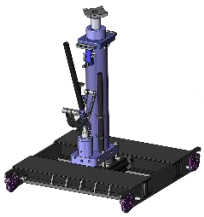	**Грузоподъемность:** 10, 15, 20, 30 тонн; **Ход штока:** 700, 800, 1000 мм **КПП10(П)** – 10 тонн, 700 мм **КПП15(П)** – 15 тонн, 800 или 1000 мм **КПП20(П)** – 20 тонн, 800 или 1000 мм **КПП30(П)** – 30 тонн, 1000 мм	
Напольные с передвижным цилиндром. Мобильный.		**Грузоподъемность:** 15 тонн; **Ход штока:** 800, 1000 мм **КПП15(ПМ)** – 15 тонн, 800 или 1000 мм	
Напольные телескопические с фиксированным цилиндром		**Грузоподъемность:** 16, 20 тонн; **Ход штока:** 1200 мм **КППТ16(Ф)** – 16 тонн, 1200 мм **КППТ20(Ф)** – 20 тонн, 1200 мм	

Напольные телескопические с передвижным цилиндром. Рельсовый.		**Грузоподъемность:** 16, 20 тонн; **Ход штока:** 1200 мм **КППТ16(П)** – 16 тонн, 1200 мм **КППТ20(П)** – 20 тонн, 1200 мм	
Напольные телескопические с передвижным цилиндром. Рельсовый с регулировкой каретки по ширине.		**Грузоподъемность:** 16, 20 тонн; **Ход штока:** 1200 мм **КППТ16(ПР)** – 16 тонн, 1200 мм **КППТ20(ПР)** – 20 тонн, 1200 мм	1. **(Р)** Ручной/ножной гидравлический насос. 2. **(П)** Пневмогидравлический насос (работа от сжатого воздуха). 3. **(РП)** Комбинированный – ручной/ножной и пневмогидравлический насосы. 4. **(Э)** Электрогидравлический насос (380В).
Напольные телескопические с передвижным цилиндром. Мобильный.		**Грузоподъемность:** 16, 20 тонн; **Ход штока:** 1200 мм **КППТ16(ПМ)** – 16 тонн, 1200 мм **КППТ20(ПМ)** – 20 тонн, 1200 мм	

ПРИМЕЧАНИЕ. Каждый подъемник (кроме подъемников с электроприводом) комплектуется:
- **быстрый пневматический подъем штока** до нагрузки (дальнейший подъем авто осуществляется при помощи насоса)
- **быстрый пневматический принудительный возврат штока**.

2.ПРЕИМУЩЕСТВА ЯМНЫХ ПОДЪЕМНИКОВ НПО АВТОМОТИВ

АНАЛОГИ – продукция немецких производителей Blitz , Sommerer, Maha.

ОСНОВНЫЕ ОТЛИЧИТЕЛЬНЫЕ ОСОБЕННОСТИ ПОДЪЕМНИКОВ НПО АВТОМОТИВ:

- хромированный шток диаметром 70мм (для 10-тонных) и 80мм (для 15-30 тонных),
- быстрый пневматический подвод штока до нагрузки и принудительный пневматический возврат штока входят в стандартную комплектацию (кроме подъёмников с электроприводом),
- простейшая ремонтопригодная конструкция подъёмника,
- стандартные запчасти российского производства,
- возможность изготовления подъёмника под Вашу задачу.
- СТОИМОСТЬ ямных подъёмников НПО Автомотив в два раза меньше стоимости импортных аналогов.
- **Гарантия – 12 месяцев. Постгарантийное обслуживание. Техническая поддержка.**

3.ОБОЗНАЧЕНИЕ ПОДЪЕМНИКОВ

Расшифровка обозначение подъемника на примере **КПП15Р800Ф**:

- КП – канавный подъемник (**КП**П15Р800Ф);
- Н – навесной, **П** – напольный, **ПТ** – напольный телескопический, **НТ** – навесной телескопический (КП**П**15Р800Ф);
- 15 – грузоподъемность 10, 15, 16, 20, 30 тонн - (КПП**15**Р800Ф);
- Р – привод: ручной/ножной гидравлический насос, **П**- привод: пневмогидравлический насос, **РП** – комбинированный привод (ручной/ножной + пневмогидравлика), **Э** - электропривод - (КПП15**Р**800Ф);
- 800 – ход штока: 600мм, 700мм 800 мм, 1000мм, 1200 мм - (КПП15Р**800**Ф);
Для напольного подъемника:
- Ф - каретка с фиксированным расположением цилиндра (КПП15Р800**Ф**), **П** - каретка с поперечным перемещением цилиндра - (КПП15Р800**П**), **ПР** – каретка с поперечным перемещением цилиндра и регулировкой по ширине (КППТ16Р1200**ПР**), **ПМ** – каретка с поперечным перемещением и возможностью свободного перемещения подъемника по основанию ямы (мобильный).

4.ПОДРОБНАЯ ИНФОРМАЦИЯ О ПОДЪЕМНИКАХ и ДОПОЛНИТЕЛЬНОМ ОБОРУДОВАНИИ

4.1. НАВЕСНЫЕ ЯМНЫЕ ПОДЪЕМНИКИ

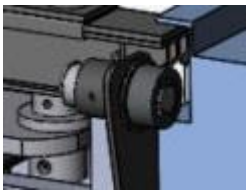

Стандартная комплектация – регулируемые по ширине ролики на каретках навесных подъемниках. Регулировка каретки по ширине направляющих от 0 до + 100мм. Используются игольчатые подшипники.

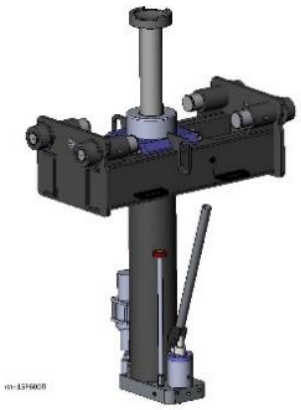

Опция - подпружиненные ролики.

При нагрузке 1000кг каретка полностью «садится» на направляющие смотровой канавы

Возможный привод:

По умолчанию – быстрый пневматический подвод штока до нагрузки, принудительный пневматический возврат штока.
- гидравлический ручной насос
- пневмогидравлический насос (опция)
- электрогидравлический насос (опция)

Грузоподъёмность / Ход штока: 10 тонн / 700мм, 15 тонн / 600мм, 20 тонн / 800мм, 30 тонн / 800мм.

КПН10Р700 (10 тонн, 700мм)	СКАЧАТЬ 3D ИЗОБРАЖЕНИЕ	ССЫЛКА НА САЙТ
КПН15Р600 (15 тонн, 600мм)	СКАЧАТЬ 3D ИЗОБРАЖЕНИЕ	ССЫЛКА НА САЙТ
КПН15Р800 (15 тонн, 800мм)	СКАЧАТЬ 3D ИЗОБРАЖЕНИЕ	ССЫЛКА НА САЙТ
КПН20Р800 (20 тонн, 800мм)	СКАЧАТЬ 3D ИЗОБРАЖЕНИЕ	ССЫЛКА НА САЙТ
КПН30Р800 (30 тонн, 800мм)	СКАЧАТЬ 3D ИЗОБРАЖЕНИЕ	ССЫЛКА НА САЙТ

!!! ПРИМЕЧАНИЕ:
- Дополнительная информация о продукции расположена на страничке продукции на сайте npoamotiv.ru в разделе «Описание и характеристики» и «Документация».
- Для просмотра дополнительных изображений продукции необходимо навести курсор мышки на основное фото на странице продукции и нажать на левую кнопку мыши.
– Для просмотра 3D изображения необходимо скачать PDF файл.

ПРИМЕЧАНИЕ: Возможно изготовление навесного подъемника с грузоподъемностью более 30 тонн.

4.2. НАВЕСНЫЕ ТЕЛЕСКОПИЧЕСКИЕ ЯМНЫЕ ПОДЪЕМНИКИ

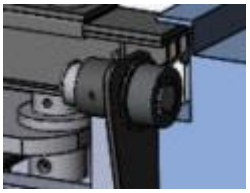

Стандартная комплектация – регулируемые по ширине ролики на каретках навесных подъемниках. Регулировка каретки по ширине направляющих от 0 до + 100мм.
Используются игольчатые подшипники.

Опция - подпружиненные ролики.

При нагрузке 1000кг каретка полностью «садится» на направляющие смотровой канавы

Возможный привод:

По умолчанию – быстрый пневматический подвод штока до нагрузки, принудительный пневматический возврат штока.
- гидравлический ручной насос
- пневмогидравлический насос (опция)
- электрогидравлический насос (опция)

Грузоподъёмность / Ход штока: 16 тонн / 1200мм, 20 тонн / 1200мм.

КПНТ16Р1200 (16 тонн, 1200мм)	СКАЧАТЬ 3D ИЗОБРАЖЕНИЕ	ССЫЛКА НА САЙТ
КПНТ20Р1200 (20 тонн, 1200мм)	СКАЧАТЬ 3D ИЗОБРАЖЕНИЕ	ССЫЛКА НА САЙТ

!!! ПРИМЕЧАНИЕ:
- Дополнительная информация о продукции расположена на страничке продукции на сайте npoamotiv.ru в разделе «Описание и характеристики» и «Документация».
- Для просмотра дополнительных изображений продукции необходимо навести курсор мышки на основное фото на странице продукции и нажать на левую кнопку мыши.
– Для просмотра 3D изображения необходимо скачать PDF файл.

ПРИМЕЧАНИЕ: Возможно изготовление навесного подъемника с грузоподъемностью более 30 тонн.

4.3. НАПОЛЬНЫЕ ЯМНЫЕ ПОДЪЕМНИКИ (РЕЛЬСОВЫЕ)

Стандартная комплектация – подпружиненные ролики.

При нагрузке 1000кг каретка полностью «садится» на направляющие смотровой канавы

Цилиндр передвигается по каретке с помощью роликов с игольчатыми подшипниками.

Возможный привод:

По умолчанию – быстрый пневматический подвод штока до нагрузки, принудительный пневматический возврат штока.
- гидравлический ручной насос
- пневмогидравлический насос (опция)
- электрогидравлический насос (опция) – ОТСУТСТВУЕТ быстрый пневматический подвод штока до нагрузки, принудительный пневматический возврат штока

Грузоподъёмность / Ход штока: 10 тонн / 700мм, 15 тонн / 800мм и 1000мм, 20 тонн / 800мм и 1000мм, 30 тонн / 1000мм.

КПП10Р700П (10 тонн, 700мм)	СКАЧАТЬ 3D ИЗОБРАЖЕНИЕ	ССЫЛКА НА САЙТ
КПП15Р800П (15 тонн, 800мм)	СКАЧАТЬ 3D ИЗОБРАЖЕНИЕ	ССЫЛКА НА САЙТ
КПП15Р1000П (15 тонн, 1000мм)	СКАЧАТЬ 3D ИЗОБРАЖЕНИЕ	ССЫЛКА НА САЙТ
КПП20Р800П (20 тонн, 800мм)	СКАЧАТЬ 3D ИЗОБРАЖЕНИЕ	ССЫЛКА НА САЙТ
КПП20Р1000П (20 тонн, 1000мм)	СКАЧАТЬ 3D ИЗОБРАЖЕНИЕ	ССЫЛКА НА САЙТ
КПП30Р1000П (30 тонн, 1000мм)	СКАЧАТЬ 3D ИЗОБРАЖЕНИЕ	ССЫЛКА НА САЙТ

!!! ПРИМЕЧАНИЕ:
- Дополнительная информация о продукции расположена на страничке продукции на сайте npoamotiv.ru в разделе «Описание и характеристики» и «Документация».
- Для просмотра дополнительных изображений продукции необходимо навести курсор мышки на основное фото на странице продукции и нажать на левую кнопку мыши.
– Для просмотра 3D изображения необходимо скачать PDF файл.

4.4. НАПОЛЬНЫЕ ЯМНЫЕ ПОДЪЕМНИКИ С ПОПЕРЕЧНЫМ ПЕРЕМЕЩЕНИЕМ ШТОКА (мобильные)

Стандартная комплектация – подпружиненные ролики.

При нагрузке 1000кг каретка полностью «садится» на направляющие смотровой канавы

Цилиндр передвигается по каретке с помощью роликов с игольчатыми подшипниками.

Возможный привод:

По умолчанию – быстрый пневматический подвод штока до нагрузки, принудительный пневматический возврат штока.
- гидравлический ручной насос и пневмогидравлический насос
- гидравлический ручной насос(опция)
- пневмогидравлический насос (опция)
- электрогидравлический насос (опция) – ОТСУТСТВУЕТ быстрый пневматический подвод штока до нагрузки, принудительный пневматический возврат штока

Грузоподъёмность / Ход штока: 15 тонн / 800мм и 1000мм.

КПП15РП800ПМ (15 тонн, 800мм)	СКАЧАТЬ 3D ИЗОБРАЖЕНИЕ	ССЫЛКА НА САЙТ
КПП15РП1000ПМ (15 тонн, 1000мм)	СКАЧАТЬ 3D ИЗОБРАЖЕНИЕ	ССЫЛКА НА САЙТ

4.5. НАПОЛЬНЫЕ ЯМНЫЕ ПОДЪЕМНИКИ С ФИКСИРОВАННЫМ ШТОКОМ (МОБИЛЬНЫЕ)

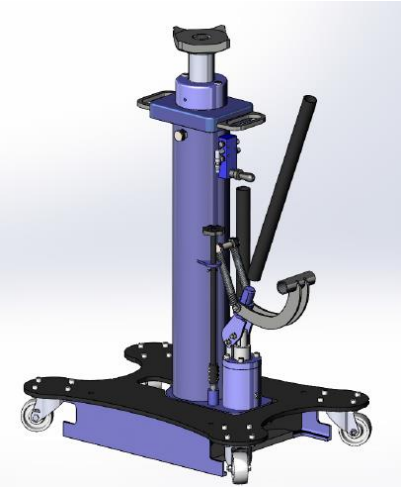

Стандартная комплектация – подпружиненные колеса.

При нагрузке 1000кг каретка полностью «садится» на пол смотровой канавы.

Возможный привод:

По умолчанию – быстрый пневматический подвод штока до нагрузки, принудительный пневматический возврат штока.
- гидравлический ручной насос
- пневмогидравлический насос (опция)
- электрогидравлический насос (опция) – ОТСУТСТВУЕТ быстрый пневматический подвод штока до нагрузки, принудительный пневматический возврат штока

Грузоподъёмность / Ход штока: 10 тонн / 700мм, 15 тонн / 800мм и 1000мм, 20 тонн / 800мм и 1000мм, 30 тонн / 1000мм.

КПП10Р700Ф (10 тонн, 700мм)	СКАЧАТЬ 3D ИЗОБРАЖЕНИЕ	ССЫЛКА НА САЙТ
КПП15Р800Ф (15 тонн, 800мм)	СКАЧАТЬ 3D ИЗОБРАЖЕНИЕ	ССЫЛКА НА САЙТ
КПП15Р1000Ф (15 тонн, 1000мм)	СКАЧАТЬ 3D ИЗОБРАЖЕНИЕ	ССЫЛКА НА САЙТ
КПП20Р800Ф (20 тонн, 800мм)	СКАЧАТЬ 3D ИЗОБРАЖЕНИЕ	ССЫЛКА НА САЙТ
КПП20Р1000Ф (20 тонн, 1000мм)	СКАЧАТЬ 3D ИЗОБРАЖЕНИЕ	ССЫЛКА НА САЙТ
КПП30Р1000Ф (30 тонн, 1000мм)	СКАЧАТЬ 3D ИЗОБРАЖЕНИЕ	ССЫЛКА НА САЙТ

!!! ПРИМЕЧАНИЕ:
- Дополнительная информация о продукции расположена на страничке продукции на сайте npoamotiv.ru в разделе «Описание и характеристики» и «Документация».
- Для просмотра дополнительных изображений продукции необходимо навести курсор мышки на основное фото на странице продукции и нажать на левую кнопку мыши.
– Для просмотра 3D изображения необходимо скачать PDF файл.

4.6.ТЕЛЕСКОПИЧЕСКИЕ ЯМНЫЕ ПОДЪЕМНИКИ С ПЕРЕДВИЖНЫМ И ФИКСИРОВАННЫМ ШТОКОМ

Стандартная комплектация:
- подпружиненные колеса для фиксированного цилиндра,
- подпружиненные ролики для передвижного цилиндра,

При нагрузке 1000кг каретка полностью «садится» на пол смотровой канавы.

Диаметр штока:
1 ступень – 120мм
2 ступень – 80мм

Возможный привод:

По умолчанию – быстрый пневматический подвод штока до нагрузки, принудительный пневматический возврат штока.
- гидравлический ручной насос
- пневмогидравлический насос (опция)
- электрогидравлический насос (опция) – ОТСУТСТВУЕТ быстрый пневматический подвод штока до нагрузки, принудительный пневматический возврат штока

Ход штока: 1200мм.
Усилие - 16 тонн (усилие 1 ступени – 30 тонн).

Масса – 270кг.

ПРИМЕЧАНИЕ: Возможно изготовление телескопического подъемника с грузоподъёмностью 30 тонн.

КППТ16Р1200Ф (16 тонн, 1200мм)	СКАЧАТЬ ПРЕЗЕНТАЦИЮ СКАЧАТЬ 3D ИЗОБРАЖЕНИЕ	ССЫЛКА НА САЙТ
КППТ20Р1200ф (20 тонн, 1200мм)	СКАЧАТЬ 3D ИЗОБРАЖЕНИЕ	ССЫЛКА НА САЙТ
КППТ16Р1200П (16 тонн, 1200мм)	СКАЧАТЬ 3D ИЗОБРАЖЕНИЕ	ССЫЛКА НА САЙТ
КППТ20Р1200П (20 тонн, 1200мм)	СКАЧАТЬ 3D ИЗОБРАЖЕНИЕ	ССЫЛКА НА САЙТ
КППТ16Р1200ПР (16 тонн, 1200мм)	СКАЧАТЬ 3D ИЗОБРАЖЕНИЕ	ССЫЛКА НА САЙТ
КППТ20Р1200ПР (20 тонн, 1200мм)	СКАЧАТЬ 3D ИЗОБРАЖЕНИЕ	ССЫЛКА НА САЙТ
КППТ16Р1200ПМ (16 тонн, 1200мм)	СКАЧАТЬ 3D ИЗОБРАЖЕНИЕ	ССЫЛКА НА САЙТ
КППТ20Р1200ПМ (20 тонн, 1200мм)	СКАЧАТЬ 3D ИЗОБРАЖЕНИЕ	ССЫЛКА НА САЙТ

!!! ПРИМЕЧАНИЕ:
- Дополнительная информация о продукции расположена на страничке продукции на сайте npoamotiv.ru в разделе «Описание и характеристики» и «Документация».
- Для просмотра дополнительных изображений продукции необходимо навести курсор мышки на основное фото на странице продукции и нажать на левую кнопку мыши.
– Для просмотра 3D изображения необходимо скачать PDF файл.

4.7.ДОПОЛНИТЕЛЬНОЕ ОБОРУДОВАНИЕ

ОПОРНЫЕ МОСТЫ (15,20 ТОНН):

ИЗОБРАЖЕНИЕ	ХАРАКТЕРИСТИКИ	ПРИМЕЧАНИЕ
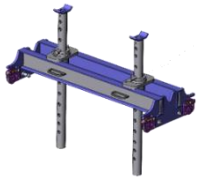	ОМ-15. Усилие – 15 тонн	Подпружиненные ролики. ССЫЛКА НА САЙТ
	ОМ-20. Усилие – 20 тонн	Подпружиненные ролики. ССЫЛКА НА САЙТ
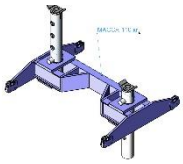	ОМ-20В. Усилие – 20 тонн. Разрезной мост.	Подпружиненные ролики. ССЫЛКА НА САЙТ

ТРАВЕРСЫ (10, 15,20 ТОНН):

ИЗОБРАЖЕНИЕ	ХАРАКТЕРИСТИКИ	ПРИМЕЧАНИЕ
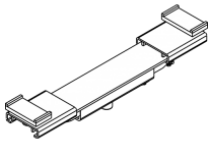	Т-10А, 10 тонн	ССЫЛКА НА САЙТ
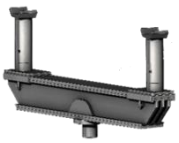	Т-15, 15 тонн	ССЫЛКА НА САЙТ
	Т-20, 20 тонн	ССЫЛКА НА САЙТ

АГРЕГАТНЫЕ ПЛОЩАДКИ:

ИЗОБРАЖЕНИЕ	ХАРАКТЕРИСТИКИ	ПРИМЕЧАНИЕ
	Г/п - 1000кг. Поворотная (45 и 15 градусов), 520х350мм. Присоединительный диаметр пальца – 45мм	ССЫЛКА НА САЙТ
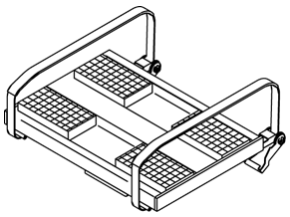	Грузоподъёмность – 1000кг Присоединительный диаметр пальца – 45мм. Размеры (Д*Ш*В) – 500*700*100мм Регулировка по углам – 45-10 градусов.	ССЫЛКА НА САЙТ

АГРЕГАТНЫЕ ПЛАТФОРМЕННЫЕ ПОДЪЕМНИКИ:

ИЗОБРАЖЕНИЕ	ХАРАКТЕРИСТИКИ	ПРИМЕЧАНИЕ
	АПП1,0Н . Г/п – 1000кг. Привод – ручной гидравлический насос (опция – пневмогидравлика и электрогидравлика). Высота – 600-2000мм Размеры платформы – 1175*750мм	ССЫЛКА НА САЙТ
	АПП2,0Н . Г/п – 2000кг. Привод – ручной гидравлический насос (опция – пневмогидравлика и электрогидравлика). Высота – 600-2000мм Размеры платформы – 1175*750мм	ССЫЛКА НА САЙТ

СТРАХОВОЧНЫЙ МЕХАНИЗМ:

ИЗОБРАЖЕНИЕ	ХАРАКТЕРИСТИКИ	ПРИМЕЧАНИЕ
	СМ-15. Усилие – 15 тонн.	ССЫЛКА НА САЙТ

ЗАЩИТНЫЕ ПОКРЫТИЯ ДЛЯ СМОТРОВЫХ КАНАВ:

Защитное покрытие предназначено для закрытия просвета смотровой канавы, что снижает риск травм и позволяет увеличить полезную площадь помещения.

ИЗОБРАЖЕНИЕ	ХАРАКТЕРИСТИКИ	ПРИМЕЧАНИЕ
	Серия – ЗП. Электропривод. Нагрузка на ламель – 120кг.	ССЫЛКА НА САЙТ видео
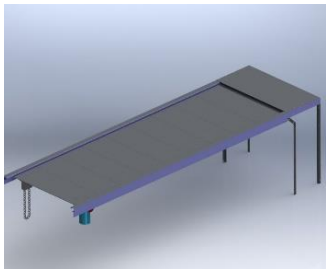	Серия – НАСТИЛ. Ручной привод. Нагрузка на ламель – 100кг.	ССЫЛКА НА САЙТ

	Защитные шторки. Масса одной секции - до 32кг. Длина в развернутом состоянии - 1700мм. Длина в собранном состоянии - 550мм. Максимальная нагрузка – до 120кг.	ССЫЛКА НА САЙТ
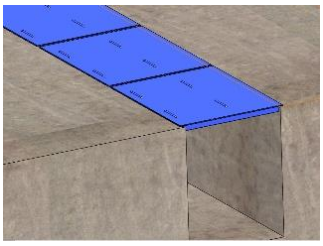	Пример обозначения – ЩИТ 5,0. Щит для смотровых канав, выдерживающий массу авто до 5 тонн. Снятие/установка производится с помощью погрузчика или кран-балки. **Нагрузка может быть любой.**	ССЫЛКА НА САЙТ

5. ГИДРАВЛИЧЕСКИЕ ПРИВОДА ЯМНЫХ ПОДЪЕМНИКОВ

ПРИНЦИП РАБОТЫ

1.БЫСТРЫЙ ПОДВОД ШТОКА:
При помощи пневмораспределителя подаем сжатый воздух маслобак (воздушная полость в маслобаке), который вытесняет гидравлическое масло из маслобака. Гидравлическое масло под действием сжатого воздуха по каналам нижней плиты и корпуса насоса переходит в нижнюю полость цилиндра, и тем самым понимает шток вверх.

2.ПРИНУДИТЕЛЬНЫЙ ВОЗВРАТ ШТОКА:
При помощи пневмораспределителя подаем сжатый воздух (6-10 бар) в верхняя полость ЦИЛИНДРА, который опускает шток с поршнем вниз. Гидравлическое масло по каналам переходит из поршневой полости цилиндра в маслобак.

ПРИМЕЧАНИЕ: Данный способ управления сжатым воздухом над штоком пневмогидравлического подъемника (быстрый подъем и принудительный возврат) является комбинированным пневмогидравлическим приводом, а по сути пневматическим двигателем (мотором), преобразующим энергию сжатого воздуха в механическое движение (движение штока).

3.РАБОЧИЙ ХОД:
При помощи ручного сдвоенного насоса (или пневмогидравлического насоса, или электрогидравлического насоса) подаем гидравлическое масло из маслобака в гидравлический цилиндр двумя режимами (РУЧНОЙ НАСОС: быстрый подвод – 1 ход штока насоса /ход штока подъемника - 4мм; рабочий ход под нагрузкой до 20 тонн – 1 ход / 0,5мм)

ПРИВОДА:

- РУЧНОЙ (НОЖНОЙ) НАСОС

СТАНДАРТНАЯ КОМПЛЕКТАЦИЯ:
Для подъемников с грузоподъемностью – односкоростной гидравлический насос.

ОПЦИЯ:
Для подъемников с грузоподъемностью от 10 до 30 тонн – двухскоростной гидравлический насос.

- ПНЕВМОГИДРАВЛИЧЕСКИЙ НАСОС (производитель – НПО Автомотив)

Максимальное давление – до 250 бар.
Примечание: требуется подключение сжатого воздуха (6-10 бар)
Пневмогидравлический насос обеспечивает подъем штока под нагрузкой до 20 тонн на не менее 0,5 мм в секунду.

Стоимость: 60 000р. – при заказе подъемника с пневмоприводом.

80 000р. – при заказе пневмопривода после изготовления подъёмника.

- КОМБИНИРОВАННЫЙ ПРИВОД – РУЧНОЙ (НОЖНОЙ) ГИДРАВЛИЧЕСКИЙ И ПНЕВМОГИДРАВЛИЧЕСКИЕ НАСОСЫ.

Примечание: требуется подключение сжатого воздуха (6-10 бар)

- ЭЛЕКТРОГИДРАВЛИЧЕСКИЙ НАСОС

Аксиально-поршневой или шестеренчатый насос с двигателем мощностью 1,5кВт
Электрогидравлический насос обеспечивает подъём штока под нагрузкой до 20 тонн на не менее 0,5 мм в секунду.

Примечание: требуется подключение 380В.

Стоимость: 90 000р.

6.СТОИМОСТЬ ПОДЪЕМНИКОВ И ДОПОЛНИТЕЛЬНОГО ОБОРУДОВАНИЯ в 2022 году

ЯМНЫЕ КАНАВНЫЕ ПОДЪЁМНИКИ 10 ТОНН (навесные, напольные, ход штока - 700мм)

ФОТО	АРТИКУЛ	ХАРАКТЕРИСТИКИ	ОСОБЕННОСТИ	СТОИМОСТЬ
НАВЕСНЫЕ				
	КПН10Р700	Г/п – 10тонн, ход штока – 700 мм. **ТОЛЬКО РУЧНОЙ** гидравлический насос.	Диаметр штока 60мм. Ширина ямы до 1000мм	168 000р.
	КПН10П700 (пневмо)	Г/п – 10тонн, ход штока – 700 мм. **ТОЛЬКО ПНЕВМОГИДРАВЛИЧЕСКИЙ** насос.	Диаметр штока 60мм. Ширина ямы до 1000мм	196 000р.
	КПН10РП700 (комбинир.)	Г/п – 10тонн, ход штока – 700 мм. **ДВА НАСОСА** - ручной гидравлический и пневмогидравлический.	Диаметр штока 60мм. Ширина ямы до 1000мм	228 000р.
	КПН10Э700 (электро)	Г/п – 10тонн, ход штока – 700 мм. **ДВА НАСОСА** - ручной гидравлический и электрогидравлический.	Диаметр штока 60мм. Ширина ямы до 1000мм	245 000р.
	ОПЦИЯ	ПОДПРУЖИНЕННЫЕ РОЛИКИ		+15 000р.
ПЕРЕДВИЖНОЙ ЦИЛИНДР				
	КПП10Р700П	Г/п – 10тонн, ход штока – 700 мм. **ТОЛЬКО РУЧНОЙ** гидравлический насос.	Диаметр штока 60мм. Ширина ямы до 1000мм	207 000р.
	КПП10П700П (пневмо)	Г/п – 10тонн, ход штока – 700 мм. **ТОЛЬКО ПНЕВМОГИДРАВЛИЧЕСКИЙ** насос.	Диаметр штока 60мм. Ширина ямы до 1000мм	234 000р.
	КПП10РП700П (комбинир.)	Г/п – 10тонн, ход штока – 700 мм. **ДВА НАСОСА** - ручной гидравлический и пневмогидравлический.	Диаметр штока 60мм. Ширина ямы до 1000мм	267 000р.
	КПП10Э700П (электро)	Г/п – 10тонн, ход штока – 700 мм. **ДВА НАСОСА** - ручной гидравлический и электрогидравлический.	Диаметр штока 60мм. Ширина ямы до 1000мм	283 000р.
ФИКСИРОВАННЫЙ ЦИЛИНДР				
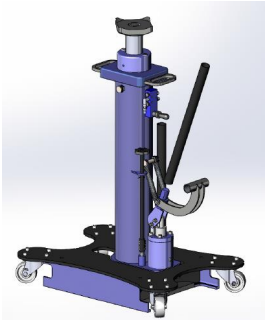	КПП10Р700Ф	Г/п – 10тонн, ход штока – 700 мм. **ТОЛЬКО РУЧНОЙ** двухскоростной гидравлический насос.	Диаметр штока 60мм. Ширина ямы до 1000мм	194 000р.
	КПП10П700Ф (пневмо)	Г/п – 10тонн, ход штока – 700 мм. **ТОЛЬКО ПНЕВМОГИДРАВЛИЧЕСКИЙ** насос.	Диаметр штока 60мм. Ширина ямы до 1000мм	221 000р.
	КПП10РП700Ф (комбинир.)	Г/п – 10тонн, ход штока – 700 мм. **ДВА НАСОСА** - ручной гидравлический и пневмогидравлический.	Диаметр штока 60мм. Ширина ямы до 1000мм	254 000р.
	КПП10Э700Ф (электро)	Г/п – 10тонн, ход штока – 700 мм. **ДВА НАСОСА** - ручной гидравлический и электрогидравлический.	Диаметр штока 60мм. Ширина ямы до 1000мм	276 000р.

ЯМНЫЕ КАНАВНЫЕ ПОДЪЁМНИКИ 15 ТОНН
(навесные и напольные, ход штока - 600, 800 и 1000мм)

ФОТО	АРТИКУЛ	ХАРАКТЕРИСТИКИ	ОСОБЕННОСТИ	СТОИМОСТЬ
НАВЕСНОЙ				
	КПН15Р600	Г/п – 15 тонн, ход штока – 600 мм. **ТОЛЬКО РУЧНОЙ** гидравлический насос.	Диаметр штока 80мм. Ширина ямы до 1000мм	228 000р.
	КПН15П600 (пневмо.)	Г/п – 15 тонн, ход штока – 600 мм. **ТОЛЬКО ПНЕВМОГИДРАВЛИЧЕСКИЙ** насос.	Диаметр штока 80мм. Ширина ямы до 1000мм	256 000р.
	КПН15РП600 (комбинир.)	Г/п – 15тонн, ход штока – 600 мм. **ДВА НАСОСА** - ручной гидравлический и пневмогидравлический.	Диаметр штока 80мм. Ширина ямы до 1000мм	288 000р.
	КПН15Э600 (электро)	Г/п – 15тонн, ход штока – 600 мм. **ДВА НАСОСА** - ручной гидравлический и **электро**гидравлический.	Диаметр штока 80мм. Ширина ямы до 1000мм	304 000р.
	КПН15Р800	Г/п – 15 тонн, ход штока – 800 мм. **ТОЛЬКО РУЧНОЙ** гидравлический насос.	Диаметр штока 80мм. Ширина ямы до 1000мм	244 000р.
	КПН15П800 (пневмо.)	Г/п – 15 тонн, ход штока – 600 мм. **ТОЛЬКО ПНЕВМОГИДРАВЛИЧЕСКИЙ** насос.	Диаметр штока 80мм. Ширина ямы до 1000мм	272 000р.
	КПН15РП800 (комбинир.)	Г/п – 15тонн, ход штока – 800 мм. **ДВА НАСОСА** - ручной гидравлический и пневмогидравлический.	Диаметр штока 80мм. Ширина ямы до 1000мм	304 000р.
	КПН15Э800 (электро)	Г/п – 15тонн, ход штока – 800 мм. **ДВА НАСОСА** - ручной гидравлический и **электро**гидравлический.	Диаметр штока 80мм. Ширина ямы до 1000мм	321 000р.
	ОПЦИЯ	ПОДПРУЖИНЕННЫЕ РОЛИКИ		+15 000р.
ПЕРЕДВИЖНОЙ ЦИЛИНДР				
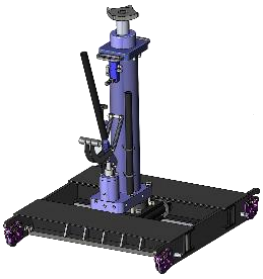	КПП15Р800П	Г/п – 15тонн, ход штока – 800 мм. **ТОЛЬКО РУЧНОЙ** гидравлический насос.	Диаметр штока 80мм. Ширина ямы до 1000мм	244 000р.
	КПП15П800П (пневмо.)	Г/п – 15 тонн, ход штока – 600 мм. **ТОЛЬКО ПНЕВМОГИДРАВЛИЧЕСКИЙ** насос.	Диаметр штока 80мм. Ширина ямы до 1000мм	272 000р.
	КПП15РП800П (комбинир.)	Г/п – 15тонн, ход штока – 800 мм. **ДВА НАСОСА** - ручной гидравлический и пневмогидравлический.	Диаметр штока 80мм. Ширина ямы до 1000мм	304 000р.
	КПП15Э800П (электро)	Г/п – 15тонн, ход штока – 800 мм. **ДВА НАСОСА** - ручной гидравлический и электрогидравлический.	Диаметр штока 80мм. Ширина ямы до 1000мм	321 000р.
	КПП15Р1000П	Г/п – 15тонн, ход штока – 1000 мм. **ТОЛЬКО РУЧНОЙ** двухскоростной гидравлический насос.	Диаметр штока 80мм. Ширина ямы до 1000мм	257 000р.
	КПП15П1000П (пневмо.)	Г/п – 15 тонн, ход штока – 600 мм. **ТОЛЬКО ПНЕВМОГИДРАВЛИЧЕСКИЙ** насос.	Диаметр штока 80мм. Ширина ямы до 1000мм	285 000р.
	КПП15РП1000П (комбинир.)	Г/п – 15тонн, ход штока – 1000 мм. **ДВА НАСОСА** - ручной гидравлический и пневмогидравлический.	Диаметр штока 80мм. Ширина ямы до 1000мм	317 000р.
	КПП15Э1000П (электро)	Г/п – 15тонн, ход штока – 1000 мм. **ДВА НАСОСА** - ручной гидравлический и электрогидравлический.	Диаметр штока 80мм. Ширина ямы до 1000мм	334 000р.

ФИКСИРОВАННЫЙ ЦИЛИНДР				
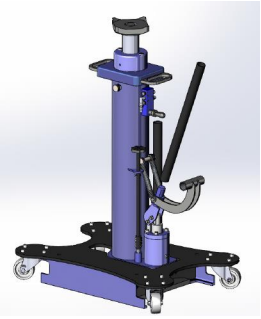	КПП15Р800Ф	Г/п – 15тонн, ход штока – 800 мм. **ТОЛЬКО РУЧНОЙ** гидравлический насос.	Диаметр штока 80мм. Ширина ямы до 1000мм	228 000р.
	КПП15П800Ф (пневмо.)	Г/п – 15 тонн, ход штока – 600 мм. **ТОЛЬКО ПНЕВМОГИДРАВЛИЧЕСКИЙ** насос.	Диаметр штока 80мм. Ширина ямы до 1000мм	256 000р.
	КПП15РП800Ф (комбинир.)	Г/п – 15тонн, ход штока – 800 мм. **ДВА НАСОСА** - ручной гидравлический и пневмогидравлический.	Диаметр штока 80мм. Ширина ямы до 1000мм	288 000р.
	КПП15Э800Ф (электро)	Г/п – 15тонн, ход штока – 800 мм. **ДВА НАСОСА** - ручной гидравлический и электрогидравлический.	Диаметр штока 80мм. Ширина ямы до 1000мм	304 000р.
	КПП15Р1000Ф	Г/п – 15тонн, ход штока – 1000 мм. **ТОЛЬКО РУЧНОЙ** двухскоростной гидравлический насос.	Диаметр штока 80мм. Ширина ямы до 1000мм	244 000р.
	КПП15П1000Ф (пневмо.)	Г/п – 15 тонн, ход штока – 600 мм. **ТОЛЬКО ПНЕВМОГИДРАВЛИЧЕСКИЙ** насос.	Диаметр штока 80мм. Ширина ямы до 1000мм	272 000р.
	КПП15РП1000Ф (комбинир.)	Г/п – 15тонн, ход штока – 1000 мм. **ДВА НАСОСА** - ручной гидравлический и пневмогидравлический.	Диаметр штока 80мм. Ширина ямы до 1000мм	304 000р.
	КПП15Э1000Ф (электро)	Г/п – 15тонн, ход штока – 1000 мм. **ДВА НАСОСА** - ручной гидравлический и электрогидравлический.	Диаметр штока 80мм. Ширина ямы до 1000мм	321 000р.
ПЕРЕДВИЖНОЙ ЦИЛИНДР (МОБИЛЬНЫЙ)				
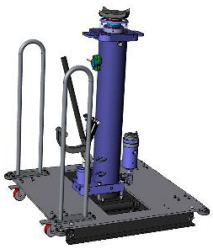	КПП15Р800ПМ	Г/п – 15тонн, ход штока – 1000 мм. **ТОЛЬКО РУЧНОЙ** двухскоростной гидравлический насос.	Диаметр штока 80мм. Ширина ямы до 800мм	295 000р.
	КПП15П800ПМ (пневмо.)	Г/п – 15 тонн, ход штока – 600 мм. **ТОЛЬКО ПНЕВМОГИДРАВЛИЧЕСКИЙ** насос.	Диаметр штока 80мм. Ширина ямы до 800мм	323 000р.
	КПП15РП800ПМ (комбинир.)	Г/п – 15тонн, ход штока – 800 мм. **ДВА НАСОСА** - ручной гидравлический и пневмогидравлический.	Диаметр штока 80мм. Ширина ямы до 800мм	355 000р.
	КПП15Э800ПМ (электро)	Г/п – 15тонн, ход штока – 1000 мм. **ДВА НАСОСА** - ручной гидравлический и электрогидравлический.	Диаметр штока 80мм. Ширина ямы до 800мм	371 000р.
	КПП15Р1000ПМ	Г/п – 15тонн, ход штока – 1000 мм. **ТОЛЬКО РУЧНОЙ** двухскоростной гидравлический насос.	Диаметр штока 80мм. Ширина ямы до 1000мм	311 000р.
	КПП15П1000ПМ (пневмо.)	Г/п – 15 тонн, ход штока – 600 мм. **ТОЛЬКО ПНЕВМОГИДРАВЛИЧЕСКИЙ** насос.	Диаметр штока 80мм. Ширина ямы до 1000мм	339 000р.
	КПП15РП1000ПМ (комбинир.)	Г/п – 15тонн, ход штока – 1000 мм. **ДВА НАСОСА** - ручной гидравлический и пневмогидравлический.	Диаметр штока 80мм. Ширина ямы до 1000мм	371 000р.
	КПП15Э1000ПМ (электро)	Г/п – 15тонн, ход штока – 1000 мм. **ДВА НАСОСА** - ручной гидравлический и электрогидравлический.	Диаметр штока 80мм. Ширина ямы до 1000мм	388 000р.

ЯМНЫЕ КАНАВНЫЕ ТЕЛЕСКОПИЧЕСКИЕ ПОДЪЁМНИКИ 16 ТОНН (навесные и напольные, телескоп, ход штока – 1200мм)

ФОТО	АРТИКУЛ	ХАРАКТЕРИСТИКИ	ОСОБЕННОСТИ	СТОИМОСТЬ
ТЕЛЕСКОПИЧЕСКИЙ, НАВЕСНОЙ				
	КПНТ16Р1200	Г/п – 16тонн, ход штока – 1200 мм. **ТОЛЬКО РУЧНОЙ** гидравлический насос.	Диаметр штока 120/80мм. Ширина ямы до 1000мм	448 000р.
	КПНТ16П1200 (пневмо.)	Г/п – 16 тонн, ход штока – 1200 мм. **ТОЛЬКО ПНЕВМОГИДРАВЛИЧЕСКИЙ** насос.	Диаметр штока 120/80мм. Ширина ямы до 1000мм	476 000р.
	КПНТ16РП1200 (комбинир.)	Г/п – 16тонн, ход штока – 1200 мм. **ДВА НАСОСА** - ручной гидравлический и пневмогидравлический.	Диаметр штока 120/80мм. Ширина ямы до 1000мм	508 000р.
	КПНТ16Э1200 (электро)	Г/п – 16тонн, ход штока – 1200 мм. **ДВА НАСОСА** - ручной гидравлический и электрогидравлический.	Диаметр штока 120/80мм. Ширина ямы до 1000мм	525 000р.
	ОПЦИЯ	ПОДПРУЖИНЕННЫЕ РОЛИКИ		+ 15 000р.
ТЕЛЕСКОПИЧЕСКИЙ, ПЕРЕДВИЖНОЙ ЦИЛИНДР				
	КППТ16Р1200П	Г/п – 16тонн, ход штока – 1200 мм. **ТОЛЬКО РУЧНОЙ** гидравлический насос.	Диаметр штока 120/80мм. Ширина ямы до 1000мм	448 000р.
	КППТ16П1200П (пневмо.)	Г/п – 16 тонн, ход штока – 1200 мм. **ТОЛЬКО ПНЕВМОГИДРАВЛИЧЕСКИЙ** насос.	Диаметр штока 120/80мм. Ширина ямы до 1000мм	476 000р.
	КППТ16РП1200П (комбинир.)	Г/п – 16тонн, ход штока – 1200 мм. **ДВА НАСОСА** - ручной гидравлический и пневмогидравлический.	Диаметр штока 120/80мм. Ширина ямы до 1000мм	508 000р.
	КППТ16Э1200П (электро)	Г/п – 16тонн, ход штока – 1200 мм. **ДВА НАСОСА** - ручной гидравлический и электрогидравлический.	Диаметр штока 120/80мм. Ширина ямы до 1000мм	524 000р.
ТЕЛЕСКОПИЧЕСКИЙ, ПЕРЕДВИЖНОЙ ЦИЛИНДР С РЕГУЛИРОВКОЙ КОРЕТКИ ПО ШИРЕНЕ				
	КППТ16Р1200ПР	Г/п – 16тонн, ход штока – 1200 мм. **ТОЛЬКО РУЧНОЙ** гидравлический насос.	Диаметр штока 120/80мм. Ширина ямы до 1000мм	463 000р.
	КППТ16П1200ПР (пневмо.)	Г/п – 16 тонн, ход штока – 1200 мм. **ТОЛЬКО ПНЕВМОГИДРАВЛИЧЕСКИЙ** насос.	Диаметр штока 120/80мм. Ширина ямы до 1000мм	491 000р.
	КППТ16РП1200ПР (комбинир.)	Г/п – 16тонн, ход штока – 1200 мм. **ДВА НАСОСА** - ручной гидравлический и пневмогидравлический.	Диаметр штока 120/80мм. Ширина ямы до 1000мм	523 000р.
	КППТ16Э1200ПР (электро)	Г/п – 16тонн, ход штока – 1200 мм. **ДВА НАСОСА** - ручной гидравлический и электрогидравлический.	Диаметр штока 120/80мм. Ширина ямы до 1000мм	540 000р.
ТЕЛЕСКОПИЧЕСКИЙ, ПЕРЕДВИЖНОЙ ЦИЛИНДР (МОБИЛЬНЫЙ)				
	КППТ16Р1200ПМ	Г/п – 16тонн, ход штока – 1200 мм. **ТОЛЬКО РУЧНОЙ** гидравлический насос.	Диаметр штока 120/80мм. Ширина ямы до 1000мм	499 000р.
	КППТ16П1200ПМ (пневмо.)	Г/п – 16 тонн, ход штока – 1200 мм. **ТОЛЬКО ПНЕВМОГИДРАВЛИЧЕСКИЙ** насос.	Диаметр штока 120/80мм. Ширина ямы до 1000мм	527 000р.
	КППТ16РП1200ПМ (комбинир.)	Г/п – 16тонн, ход штока – 1200 мм. **ДВА НАСОСА** - ручной гидравлический и пневмогидравлический.	Диаметр штока 120/80мм. Ширина ямы до 1000мм	559 000р.
	КППТ16Э1200ПМ (электро)	Г/п – 16тонн, ход штока – 1200 мм. **ДВА НАСОСА** - ручной гидравлический и электрогидравлический.	Диаметр штока 120/80мм. Ширина ямы до 1000мм	576 000р.

ТЕЛЕСКОПИЧЕСКИЙ, ФИКСИРОВАННЫЙ ЦИЛИНДР				
	КППТ16Р1200Ф	Г/п – 16тонн, ход штока – 1200 мм. **ТОЛЬКО РУЧНОЙ** гидравлический насос.	Ширина ямы до 1000мм	409 000р.
	КППТ16П1200ф (пневмо.)	Г/п – 16 тонн, ход штока – 1200 мм. **ТОЛЬКО ПНЕВМОГИДРАВЛИЧЕСКИЙ** насос.	Диаметр штока 120/80мм. Ширина ямы до 1000мм	437 000р.
	КППТ16РП1200Ф (комбинир.)	Г/п – 16тонн, ход штока – 1200 мм. **ДВА НАСОСА** - ручной гидравлический и пневмогидравлический.	Ширина ямы до 1000мм	469 000р.
	КППТ16Э1200Ф (электро)	Г/п – 16тонн, ход штока – 1200 мм. **ДВА НАСОСА** - ручной гидравлический и электрогидравлический.	Ширина ямы до 1000мм	486 000р.

ЯМНЫЕ КАНАВНЫЕ ПОДЪЁМНИКИ 20 ТОНН
(навесные и напольные, ход штока - 800 и 1000мм)

ФОТО	АРТИКУЛ	ХАРАКТЕРИСТИКИ	ОСОБЕННОСТИ	СТОИМОСТЬ
НАВЕСНОЙ				
	КПН20Р800	Г/п – 20 тонн, ход штока – 800 мм. **ТОЛЬКО РУЧНОЙ** гидравлический насос.	Диаметр штока 80мм. Ширина ямы до 1000мм	282 000р.
	КПН20П800 (пневмо.)	Г/п – 20 тонн, ход штока – 800 мм. **ТОЛЬКО ПНЕВМОГИДРАВЛИЧЕСКИЙ** насос.	Диаметр штока 80мм. Ширина ямы до 1000мм	310 000р.
	КПН20РП800 (комбинир.)	Г/п – 20тонн, ход штока – 800 мм. **ДВА НАСОСА** - ручной гидравлический и пневмогидравлический.	Диаметр штока 80мм. Ширина ямы до 1000мм	342 000р.
	КПН20Э800 (электро)	Г/п – 20тонн, ход штока – 800 мм. **ДВА НАСОСА** - ручной гидравлический и **электро**гидравлический.	Диаметр штока 80мм. Ширина ямы до 1000мм	358 000р.
	ОПЦИЯ	ПОДПРУЖИНЕННЫЕ РОЛИКИ		+15 000р.
ПЕРЕДВИЖНОЙ ЦИЛИНДР				
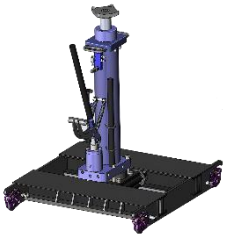	КПП20Р800П	Г/п – 20тонн, ход штока – 800 мм. **ТОЛЬКО РУЧНОЙ** гидравлический насос.	Диаметр штока 80мм. Ширина ямы до 1000мм	257 000р.
	КПП20П800П (пневмо.)	Г/п – 20тонн, ход штока – 800 мм. **ТОЛЬКО РУЧНОЙ** гидравлический насос.	Диаметр штока 80мм. Ширина ямы до 1000мм	285 000р.
	КПП20РП800П (комбинир.)	Г/п – 20тонн, ход штока – 800 мм. **ДВА НАСОСА** - ручной гидравлический и пневмогидравлический.	Диаметр штока 80мм. Ширина ямы до 1000мм	317 000р.
	КПП20Э800П (электро)	Г/п – 20тонн, ход штока – 800 мм. **ДВА НАСОСА** - ручной гидравлический и электрогидравлический.	Диаметр штока 80мм. Ширина ямы до 1000мм	334 000р.
	КПП20Р1000П	Г/п – 20тонн, ход штока – 1000 мм. **ТОЛЬКО РУЧНОЙ** гидравлический насос.	Диаметр штока 80мм. Ширина ямы до 1000мм	273 000р.
	КПП20П10000П (пневмо.)	Г/п – 20тонн, ход штока – 800 мм. **ТОЛЬКО РУЧНОЙ** гидравлический насос.	Диаметр штока 80мм. Ширина ямы до 1000мм	301 000р.
	КПП20РП1000П (комбинир.)	Г/п – 20тонн, ход штока – 1000 мм. **ДВА НАСОСА** - ручной гидравлический и пневмогидравлический.	Диаметр штока 80мм. Ширина ямы до 1000мм	333 000р.
	КПП20Э1000П (электро)	Г/п – 20тонн, ход штока – 1000 мм. **ДВА НАСОСА** - ручной гидравлический и электрогидравлический.	Диаметр штока 80мм. Ширина ямы до 1000мм	349 000р.
ФИКСИРОВАННЫЙ ЦИЛИНДР				
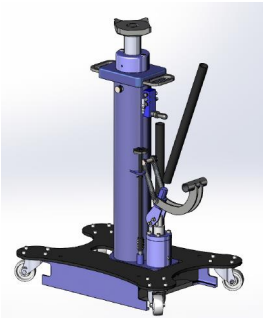	КПП20Р800Ф	Г/п – 20тонн, ход штока – 800 мм. **ТОЛЬКО РУЧНОЙ** гидравлический насос.	Диаметр штока 80мм. Ширина ямы до 1000мм	244 000р.
	КПП20П800Ф (пневмо.)	Г/п – 20тонн, ход штока – 800 мм. **ТОЛЬКО РУЧНОЙ** гидравлический насос.	Диаметр штока 80мм. Ширина ямы до 1000мм	272 000р.
	КПП20РП800Ф (комбинир.)	Г/п – 20тонн, ход штока – 800 мм. **ДВА НАСОСА** - ручной гидравлический и пневмогидравлический.	Диаметр штока 80мм. Ширина ямы до 1000мм	304 000р.
	КПП20Э800Ф (электро)	Г/п – 20тонн, ход штока – 800 мм. **ДВА НАСОСА** - ручной гидравлический и электрогидравлический.	Диаметр штока 80мм. Ширина ямы до 1000мм	321 000р.
	КПП20Р1000Ф	Г/п – 20тонн, ход штока – 1000 мм. **ТОЛЬКО РУЧНОЙ** гидравлический насос.	Диаметр штока 80мм. Ширина ямы до 1000мм	264 000р.

	КПП20П1000Ф (пневмо.)	Г/п – 20тонн, ход штока – 800 мм. **ТОЛЬКО РУЧНОЙ** гидравлический насос.	Диаметр штока 80мм. Ширина ямы до 1000мм	292 000р.
	КПП20РП1000Ф (комбинир.)	Г/п – 20тонн, ход штока – 1000 мм. **ДВА НАСОСА** - ручной гидравлический и пневмогидравлический.	Диаметр штока 80мм. Ширина ямы до 1000мм	324 000р.
	КПП20Э1000Ф (электро)	Г/п – 20 тонн, ход штока – 1000 мм. **ДВА НАСОСА** - ручной гидравлический и электрогидравлический.	Диаметр штока 80мм. Ширина ямы до 1000мм	341 000р.

ЯМНЫЕ КАНАВНЫЕ ТЕЛЕСКОПИЧЕСКИЕ ПОДЪЁМНИКИ 20 ТОНН (навесные и напольные, телескоп, ход штока – 1200мм)

ФОТО	АРТИКУЛ	ХАРАКТЕРИСТИКИ	ОСОБЕННОСТИ	СТОИМОСТЬ
ТЕЛЕСКОПИЧЕСКИЙ, НАВЕСНОЙ				
	КПНТ20Р1200	Г/п – 20 тонн, ход штока – 800 мм. **ТОЛЬКО РУЧНОЙ** гидравлический насос.	Диаметр штока 120/80мм. Ширина ямы до 1000мм	498 000Р.
	КПНТ20П1200 (пневмо.)	Г/п – 20 тонн, ход штока – 800 мм. **ТОЛЬКО ПНЕВМОГИДРАВЛИЧЕСКИЙ** насос.	Диаметр штока 120/80мм. Ширина ямы до 1000мм	526 000р.
	КПНТ20РП1200 (комбинир.)	Г/п – 20тонн, ход штока – 800 мм. **ДВА НАСОСА** - ручной гидравлический и пневмогидравлический.	Диаметр штока 120/80мм. Ширина ямы до 1000мм	558 000Р.
	КПНТ20Э1200 (электро)	Г/п – 20тонн, ход штока – 800 мм. **ДВА НАСОСА** - ручной гидравлический и **электро**гидравлический.	Диаметр штока 120/80мм. Ширина ямы до 1000мм	575 000р.
	ОПЦИЯ	ПОДПРУЖИНЕННЫЕ РОЛИКИ		+ 15 000р.
ТЕЛЕСКОПИЧЕСКИЙ, ПЕРЕДВИЖНОЙ ЦИЛИНДР				
	КППТ20Р1200П	Г/п – 20тонн, ход штока – 1200 мм. **ТОЛЬКО РУЧНОЙ** гидравлический насос.	Ширина ямы до 1000мм	497 000р.
	КППТ20П1200П (пневмо.)	Г/п – 20 тонн, ход штока – 1200 мм. **ТОЛЬКО ПНЕВМОГИДРАВЛИЧЕСКИЙ** насос.	Диаметр штока 120/80мм. Ширина ямы до 1000мм	525 000р.
	КППТ20РП1200П (комбинир.)	Г/п – 20тонн, ход штока – 1200 мм. **ДВА НАСОСА** - ручной гидравлический и пневмогидравлический.	Ширина ямы до 1000мм	557 000р.
	КППТ20Э1200П (электро)	Г/п – 20тонн, ход штока – 1200 мм. **ДВА НАСОСА** - ручной гидравлический и электрогидравлический.	Ширина ямы до 1000мм	574 000р.
ТЕЛЕСКОПИЧЕСКИЙ, ПЕРЕДВИЖНОЙ ЦИЛИНДР С РЕГУЛИРОВКОЙ КОРЕТКИ ПО ШИРЕНЕ				
	КППТ20Р1200ПР	Г/п – 20тонн, ход штока – 1200 мм. **ТОЛЬКО РУЧНОЙ** гидравлический насос.	Диаметр штока 120/80мм. Ширина ямы до 1000мм	512 000р.
	КППТ20П1200ПР (пневмо.)	Г/п – 20 тонн, ход штока – 1200 мм. **ТОЛЬКО ПНЕВМОГИДРАВЛИЧЕСКИЙ** насос.	Диаметр штока 120/80мм. Ширина ямы до 1000мм	540 000р.
	КППТ20РП1200ПР (комбинир.)	Г/п – 20тонн, ход штока – 1200 мм. **ДВА НАСОСА** - ручной гидравлический и пневмогидравлический.	Диаметр штока 120/80мм. Ширина ямы до 1000мм	572 000р.
	КППТ20Э1200ПР (электро)	Г/п – 20тонн, ход штока – 1200 мм. **ДВА НАСОСА** - ручной гидравлический и электрогидравлический.	Диаметр штока 120/80мм. Ширина ямы до 1000мм	589 000р.
ТЕЛЕСКОПИЧЕСКИЙ, ПЕРЕДВИЖНОЙ ЦИЛИНДР (МОБИЛЬНЫЙ)				
	КППТ20Р1200ПМ	Г/п – 20тонн, ход штока – 1200 мм. **ТОЛЬКО РУЧНОЙ** гидравлический насос.	Диаметр штока 120/80мм. Ширина ямы до 1000мм	548 000р.
	КППТ20П1200ПМ (пневмо.)	Г/п – 20 тонн, ход штока – 1200 мм. **ТОЛЬКО ПНЕВМОГИДРАВЛИЧЕСКИЙ** насос.	Диаметр штока 120/80мм. Ширина ямы до 1000мм	576 000р.
	КППТ20РП1200ПМ (комбинир.)	Г/п – 20тонн, ход штока – 1200 мм. **ДВА НАСОСА** - ручной гидравлический и пневмогидравлический.	Диаметр штока 120/80мм. Ширина ямы до 1000мм	608 000р.
	КППТ20Э1200ПМ (электро)	Г/п – 20тонн, ход штока – 1200 мм. **ДВА НАСОСА** - ручной гидравлический и электрогидравлический.	Диаметр штока 120/80мм. Ширина ямы до 1000мм	625 000р.

ТЕЛЕСКОПИЧЕСКИЙ, ФИКСИРОВАННЫЙ ЦИЛИНДР				
	КППТ20Р1200Ф	Г/п – 20тонн, ход штока – 1200 мм. **ТОЛЬКО РУЧНОЙ** гидравлический насос.	Ширина ямы до 1000мм	458 000р.
	КППТ20П1200ф (пневмо.)	Г/п – 20 тонн, ход штока – 1200 мм. **ТОЛЬКО ПНЕВМОГИДРАВЛИЧЕСКИЙ** насос.	Диаметр штока 120/80мм. Ширина ямы до 1000мм	486 000р.
	КППТ20РП1200Ф (комбинир.)	Г/п – 20тонн, ход штока – 1200 мм. **ДВА НАСОСА** - ручной гидравлический и пневмогидравлический.	Ширина ямы до 1000мм	518 000р.
	КППТ20Э1200Ф (электро)	Г/п – 20тонн, ход штока – 1200 мм. **ДВА НАСОСА** - ручной гидравлический и электрогидравлический.	Ширина ямы до 1000мм	535 000р.

ЯМНЫЕ КАНАВНЫЕ ПОДЪЁМНИКИ 30 ТОНН
(навесные, напольные, ход штока – 800 и 1000 мм)

ФОТО	АРТИКУЛ	ХАРАКТЕРИСТИКИ	ОСОБЕННОСТИ	СТОИМОСТЬ
НАВЕСНЫЕ				
	КПН30Р800	Г/п – 30тонн, ход штока – 800 мм. **ТОЛЬКО РУЧНОЙ** гидравлический насос.	Диаметр штока 80мм. Ширина ямы до 1000мм	354 000р.
	КПН30П800 (пневмо)	Г/п – 30тонн, ход штока – 800 мм. **ТОЛЬКО ПНЕВМОГИДРАВЛИЧЕСКИЙ** гидравлический насос.	Диаметр штока 80мм. Ширина ямы до 1000мм	382 000р.
	КПН30РП800 (комбинир.)	Г/п – 30тонн, ход штока – 800 мм. **ДВА НАСОСА** - ручной гидравлический и пневмогидравлический.	Диаметр штока 80мм. Ширина ямы до 1000мм	414 000р.
	КПН30Э800 (электро)	Г/п – 30тонн, ход штока – 800 мм. **ДВА НАСОСА** - ручной гидравлический и электрогидравлический.	Диаметр штока 80мм. Ширина ямы до 1000мм	431 000р.
	ОПЦИЯ	ПОДПРУЖИНЕННЫЕ РОЛИКИ		+15 000,00
ПЕРЕДВИЖНОЙ ЦИЛИНДР				
	КПП30Р1000П	Г/п – 30тонн, ход штока – 1000 мм. **ТОЛЬКО РУЧНОЙ** гидравлический насос.	Диаметр штока 80мм. Ширина ямы до 1000мм	403 000р.
	КПП30П1000П (пневмо)	Г/п – 30тонн, ход штока – 1000 мм. **ТОЛЬКО ПНЕВМОГИДРАВЛИЧЕСКИЙ** гидравлический насос.	Диаметр штока 80мм. Ширина ямы до 1000мм	430 000р.
	КПП30РП1000П (комбинир.)	Г/п – 30тонн, ход штока – 1000 мм. **ДВА НАСОСА** - ручной гидравлический и пневмогидравлический.	Диаметр штока 80мм. Ширина ямы до 1000мм	463 000р.
	КПП30Э1000П (электро)	Г/п – 30тонн, ход штока – 1000 мм. **ДВА НАСОСА** - ручной гидравлический и электрогидравлический.	Диаметр штока 80мм. Ширина ямы до 1000мм	479 000р.
ФИКСИРОВАННЫЙ ЦИЛИНДР				
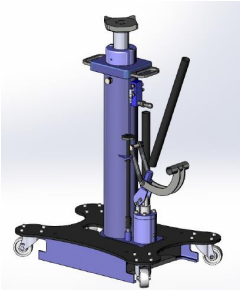	КПП30Р1000Ф	Г/п – 30тонн, ход штока – 1000 мм. **ТОЛЬКО РУЧНОЙ** двухскоростной гидравлический насос.	Диаметр штока 80мм. Ширина ямы до 1000мм	378 000р.
	КПП30П1000Ф (пневмо)	Г/п – 30тонн, ход штока – 1000 мм. **ТОЛЬКО ПНЕВМОГИДРАВЛИЧЕСКИЙ** гидравлический насос.	Диаметр штока 80мм. Ширина ямы до 1000мм	406 000р.
	КПП30РП1000Ф (комбинир.)	Г/п – 30тонн, ход штока – 1000 мм. **ДВА НАСОСА** - ручной гидравлический и пневмогидравлический.	Диаметр штока 80мм. Ширина ямы до 1000мм	438 000р.
	КПП30Э1000Ф (электро)	Г/п – 30тонн, ход штока – 1000 мм. **ДВА НАСОСА** - ручной гидравлический и электрогидравлический.	Диаметр штока 80мм. Ширина ямы до 1000мм	455 000р.

ПРИМЕЧАНИЕ. Каждый подъемник комплектуется следующим:
- быстрый пневматический подъем штока до нагрузки (дальнейший подъем авто осуществляется при помощи насоса)
- быстрый пневматический принудительный возврат штока.

ОТЛИЧИЯ 10-ТОННЫХ ПОДЪЕМНИКОВ ОТ 15,16 И 20- ТОННЫХ

Подъемники с г/п 10 тонн	Подъемники с г/п 15-30 тонн
Диаметр штока 60 мм	Диаметр штока 80 мм (в телескопическом – 1 ступень – 120мм , 2 ступень – д.80 мм)

ПРИМЕЧАНИЕ:
Каретка ямных подъемников и опорные мосты изготавливаются по размерам смотровой канавы.

7.КАК СДЕЛАТЬ ЗАКАЗ

ПОРЯДОК ДЕЙСТВИЙ:

1. Заказчик предоставляет заполненный лист замеров смотровой канавы.

Скачать ЛИСТ ЗАМЕРОВ

2. Производитель прорисовывает подъёмник в яме со всеми необходимыми размерами для согласования с Заказчиком.

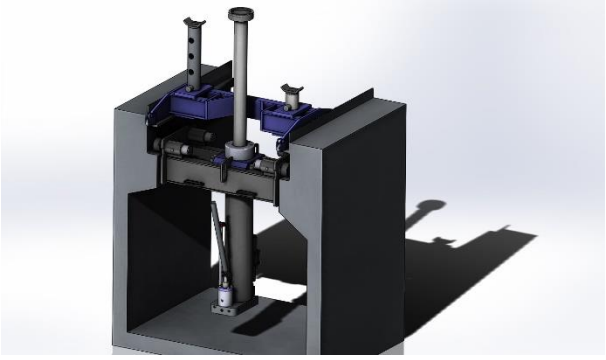

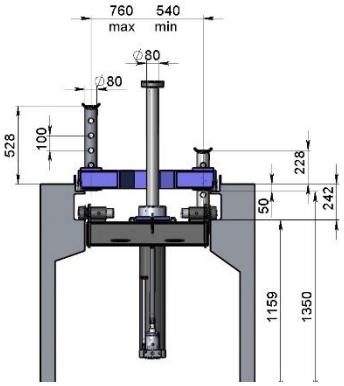

3. Заказчик согласует чертеж Производителя (подпись и печать).

Условия оплаты: по договоренности.

Условия поставки: по договоренности.

Гарантия – 12 месяцев.

8.СЕРТИФИКАТ

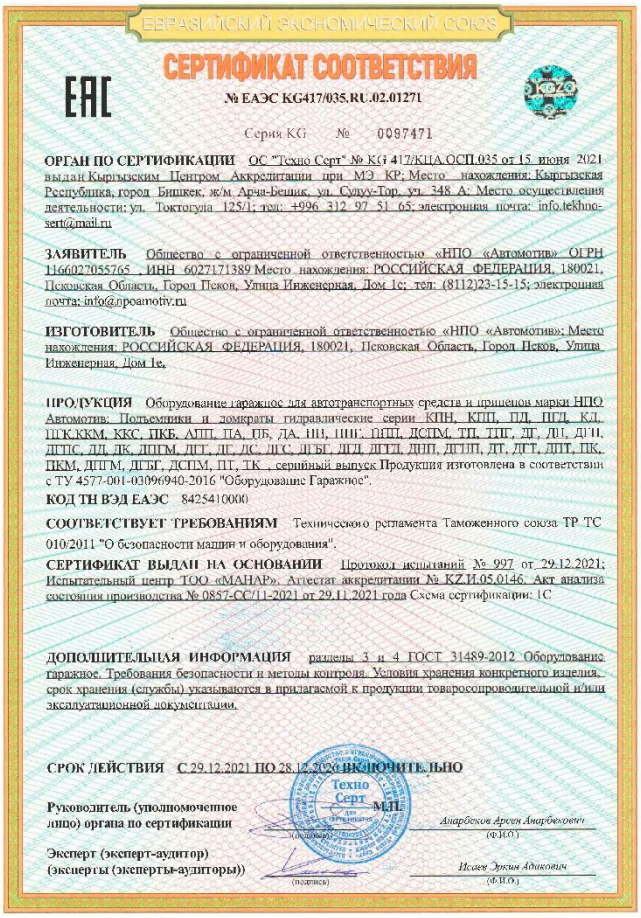

ЕВРАЗИЙСКИЙ ЭКОНОМИЧЕСКИЙ СОЮЗ

СЕРТИФИКАТ СООТВЕТСТВИЯ

EAC

№ ЕАЭС KG417/035.RU.02.01271

Серия KG № 0097471

ОРГАН ПО СЕРТИФИКАЦИИ ОС "Техно Серт" № KG 417/КЦА.ОСП.035 от 15 июня 2021 выдан Кыргызским Центром Аккредитации при МЭ КР; Место нахождения: Кыргызская Республика, город Бишкек, ж/м Арча-Бешик, ул. Сулуу-Тор, уч. 348 А; Место осуществления деятельности: ул. Токтогула 125/1; тел: +996 312 97 51 65; электронная почта: info.tekhno-sert@mail.ru

ЗАЯВИТЕЛЬ Общество с ограниченной ответственностью «НПО «Автомотив» ОГРН 1166027055765 , ИНН 6027171389 Место нахождения: РОССИЙСКАЯ ФЕДЕРАЦИЯ, 180021, Псковская Область, Город Псков, Улица Инженерная, Дом 1е; тел: (8112)23-15-15; электронная почта: info@npoamotiv.ru

ИЗГОТОВИТЕЛЬ Общество с ограниченной ответственностью «НПО «Автомотив»; Место нахождения: РОССИЙСКАЯ ФЕДЕРАЦИЯ, 180021, Псковская Область, Город Псков, Улица Инженерная, Дом 1е.

ПРОДУКЦИЯ Оборудование гаражное для автотранспортных средств и прицепов марки НПО Автомотив: Подъемники и домкраты гидравлические серии КПН, КПП, ПД, ПГД, КД, ПГК,ККМ, ККС, ПКБ, АПП, ПА, ПБ, ДА, ПП, ППГ, ППП, ДСПМ, ТП, ТПГ, ДГ, ДП, ДГП, ДГПС, ДД, ДК, ДПГМ, ДГГ, ДГ, ДС, ДГС, ДГБГ, ДГД, ДГГД, ДНП, ДГНП, ДТ, ДГТ, ДПТ, ПК, ПКМ, ДПГМ, ДГБГ, ДСПМ, ПТ, ТК , серийный выпуск Продукция изготовлена в соответствии с ТУ 4577-001-03096940-2016 "Оборудование Гаражное".

КОД ТН ВЭД ЕАЭС 8425410000

СООТВЕТСТВУЕТ ТРЕБОВАНИЯМ Технического регламента Таможенного союза ТР ТС 010/2011 "О безопасности машин и оборудования".

СЕРТИФИКАТ ВЫДАН НА ОСНОВАНИИ Протокол испытаний № 997 от 29.12.2021; Испытательный центр ТОО «МАНАР». Аттестат аккредитации № KZ.И.05.0146. Акт анализа состояния производства № 0857-СС/11-2021 от 29.11.2021 года Схема сертификации: 1С

ДОПОЛНИТЕЛЬНАЯ ИНФОРМАЦИЯ разделы 3 и 4 ГОСТ 31489-2012 Оборудование гаражное. Требования безопасности и методы контроля. Условия хранения конкретного изделия, срок хранения (службы) указываются в прилагаемой к продукции товаросопроводительной и/или эксплуатационной документации.

СРОК ДЕЙСТВИЯ С 29.12.2021 ПО 28.12.2026 ВКЛЮЧИТЕЛЬНО

Техно Серт

Руководитель (уполномоченное лицо) органа по сертификации М.П. (подпись) *Анарбеков Арсен Анарбекович* (Ф.И.О.)

Эксперт (эксперт-аудитор) (эксперты (эксперты-аудиторы)) (подпись) *Исаев Эркин Адакович* (Ф.И.О.)

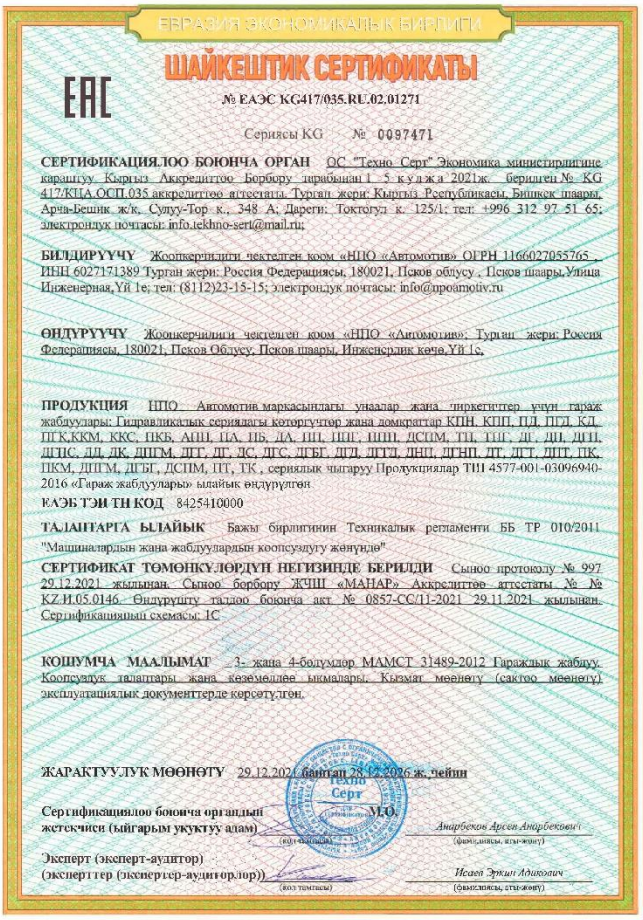

ЕВРАЗИЯ ЭКОНОМИКАЛЫК БИРЛИГИ

ШАЙКЕШТИК СЕРТИФИКАТЫ

EAC

№ ЕАЭС KG417/035.RU.02.01271

Сериясы KG № 0097471

СЕРТИФИКАЦИЯЛОО БОЮНЧА ОРГАН ОС "Техно Серт" Экономика министирлигине караштуу Кыргыз Аккредиттоо Борбору дарабынан 15 кулжа 2021ж. берилген № KG 417/КЦА.ОСП.035 аккредиттоо аттестаты. Турган жери: Кыргыз Республикасы, Бишкек шаары, Арча-Бешик ж/к, Сулуу-Тор к., 348 А; Дареги: Токтогул к. 125/1; тел: +996 312 97 51 65; электрондук почтасы: info.tekhno-sert@mail.ru;

БИЛДИРҮҮЧҮ Жоопкерчилиги чектелген коом «НПО «Автомотив» ОГРН 1166027055765 , ИНН 6027171389 Турган жери: Россия Федерациясы, 180021, Псков облусу , Псков шаары,Улица Инженерная,Үй 1е; тел: (8112)23-15-15; электрондук почтасы: info@npoamotiv.ru

ӨНДҮРҮҮЧҮ Жоопкерчилиги чектелген коом «НПО «Автомотив»; Турган жери: Россия Федерациясы, 180021, Псков Облусу, Псков шаары, Инженерлик көчө,Үй 1е.

ПРОДУКЦИЯ НПО Автомотив маркасындагы унаалар жана чиркегичтер үчүн гараж жабдуулары: Гидравликалык сериядагы көтөргүчтөр жана домкраттар КПН, КПП, ПД, ПГД, КД, ПГК,ККМ, ККС, ПКБ, АПП, ПА, ПБ, ДА, ПП, ППГ, ППП, ДСПМ, ТП, ТПГ, ДГ, ДП, ДГП, ДГПС, ДД, ДК, ДПГМ, ДГГ, ДГ, ДС, ДГС, ДГБГ, ДГД, ДГГД, ДНП, ДГНП, ДТ, ДГТ, ДПТ, ПК, ПКМ, ДПГМ, ДГБГ, ДСПМ, ПТ, ТК , сериялык чыгаруу Продукциялар ТШ 4577-001-03096940-2016 «Гараж жабдуулары» ылайык өндүрүлгөн

ЕАЭБ ТЭИ ТН КОД 8425410000

ТАЛАПТАРГА БЫЛАЙЫК Бажы бирлигинин Техникалык регламенти ББ ТР 010/2011 "Машиналардын жана жабдуулардын коопсуздугу жөнүндө"

СЕРТИФИКАТ ТӨМӨНКҮЛӨРДҮН НЕГИЗИНДЕ БЕРИЛДИ Сыноо протоколу № 997 29.12.2021 жылынан. Сыноо борбору ЖЧШ «МАНАР» Аккредиттөө аттестаты № № KZ.И.05.0146. Өндүрүшту талдоо боюнча акт № 0857-СС/11-2021 29.11.2021 жылынан. Сертификациялын схемасы: 1С

КОШУМЧА МААЛЫМАТ 3- жана 4-бөлүмдөр МАМСТ 31489-2012 Гараждык жабдуу. Коопсуздук талаптары жана көзөмөлдөө ыкмалары. Кызмат мөөнөтү (сактоо мөөнөтү) эксплуатациялык документтерде көрсөтүлгөн.

ЖАРАКТУУЛУК МӨӨНӨТҮ 29.12.2021 баштап 28.12.2026 ж. чейин

Техно Серт

Сертификациялоо боюнча органдын жетекчиси (ыйгарым укуктуу адам) М.О. (колтамгасы) *Анарбеков Арсен Анарбекович* (фамилиясы, аты-жөнү)

Эксперт (эксперт-аудитор) (эксперттер (экспертер-аудиторлор)) (колтамгасы) *Исаев Эркин Адакович* (фамилиясы, аты-жөнү)

СКАЧАТЬ СЕРТИФИКАТ