Каталог прессов для цельнолитых шин погрузчиков серии ПШ

Мобильные шиномонтажные прессы для выездных сервисов по монтажу цельнолитых шин
(ПШ50М, ПШ100М)

Прессы с нижним расположением цилиндра для обслуживания колес погрузчиков с цельнолитыми шинами
(ПШ70, ПШ120)

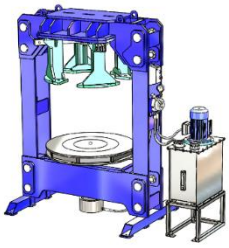

Портальные прессы с нижним расположением цилиндра для обслуживания колес погрузчиков с цельнолитыми шинами
(ПШ120П, ПШ120ПК, ПШ150, ПШ250)

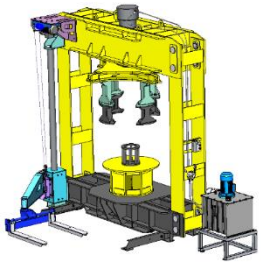

Пресс с верхним расположением цилиндра для обслуживания колес погрузчиков с цельнолитыми шинами
(ПШ250В)

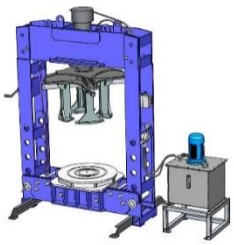

Прессы универсальные для цеховых и шиномонтажных работ
с цельнолитыми шинами
(ПГШ150, ПГШ250)

Компанией НПО «Автомотив» ведется разработка **мобильных шиномонтажных прессов для выездных сервисов по монтажу цельнолитых шин ПШ50М, ПШ100М**.

Особенности - компактная конструкция, небольшой вес с возможностью обслуживания колес с дисками до 15".

Шиномонтажные пресса	**ПШ50М**	**ПШ100М**
Изображение пресса	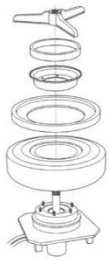	
Обслуживаемые колеса	8”-12”	8”-15”
Максимальная высота(ширина) колеса	250мм	360мм
Максимальный диаметр колеса	600мм	1000мм
УСИЛИЕ	50 тонн	100 тонн
Давление	до 700 бар	
Ход штока	250мм	400мм
Ширина рабочей зоны	-	-
Тип привода, производительность	Э/г, (700 бар - 0,8л/мин, 20бар – 6л/мин.)	
Рабочий объём цилиндра	-	-
Управление	Ручной распределитель	
Стандартная комплектация	1.Гидравлический пресс; 2.Паспорт; 3.Комплект упорных колец и оправок	
Размеры пресса, мм (длина*ширина*высота)	-	-
Напряжение Мощность электродвигателя	380В 1,1 кВт	
Масса пресса	450кг (ориентировочный вес)	600кг (ориентировочный вес)
Ссылка на сайт npoamotiv.ru	ссылка	ссылка
Стоимость	450т.р.	620т.р.

***Характеристики приведенные в данной таблице могут отличаться у конечного продукта.**

Прессы с нижним расположением цилиндра для обслуживания колес погрузчиков с цельнолитыми шинами

Шиномонтажные пресса	**ПШ70**	**ПШ120**	**ПШ120П**	**ПШ120ПК**
Изображение пресса			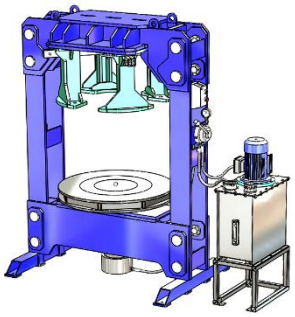	
Обслуживаемые колеса	8”-12”	8”-15”	8”-15”	8”-15”
Максимальная высота(ширина) колеса	250мм	360мм	360мм	300мм
Максимальный диаметр колеса	600мм	1000мм	1200мм	1000мм
УСИЛИЕ	70 тонн	120 тонн	120 тонн	120 тонн
Давление	до 700 бар			
Ход штока	350мм	375мм	375мм	350мм
Ширина рабочей зоны	677мм	1000мм	1200мм	1000мм
Тип привода, производительность	Э/г, (700 бар - 0,8л/мин, 20бар – 6л/мин.)	Электрогидравлический, (700 бар -1,5л/мин, 20бар – 10л/мин.)		
Рабочий объём цилиндра	3,6 литра	6,7 литра	6,7 литра	6,2 литра
Управление	Пульт д/у	Пульт д/у	Ручной распределитель	
Стандартная комплектация	1.Гидравлический пресс; 2.Паспорт; 3.Комплект упорных колец и оправок			
Размеры пресса, мм (длина*ширина*высота)	900*1900	1200*2345	1600*1150*2500	1300*920*1850
Напряжение Мощность электродвигателя	380В 1,1 кВт	380В 1,5кВт		
Масса пресса	535кг	1050кг	1500кг	1070кг
Ссылка на сайт npoamotiv.ru	ссылка	ссылка	ссылка	ссылка
Стоимость	381т.р.	575т.р.	868т.р.	646т.р.

Шиномонтажные пресса	**ПШ150**	**ПШ250**
Изображение пресса	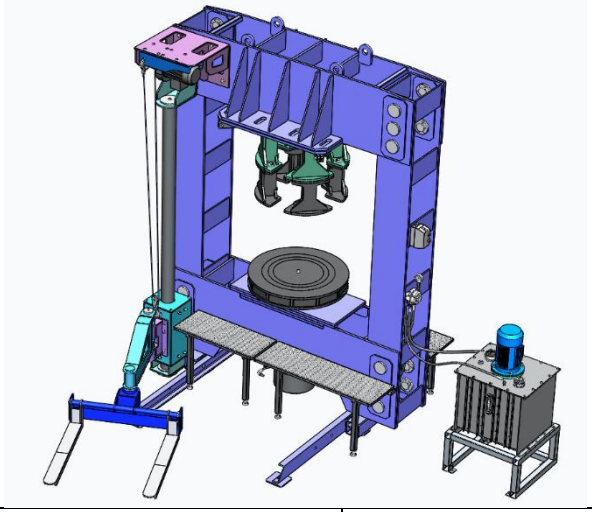	
Обслуживаемые колеса	8”-20”	8”- 25”
Максимальная высота(ширина) колеса	400мм	450мм
Максимальный диаметр колеса	1300мм	1500мм
УСИЛИЕ	150 тонн	250 тонн
Давление	до 700 бар	
Ход штока	500мм	600мм
Ширина рабочей зоны	1400мм	1600мм
Тип привода, производительность	Электрогидравлический (700 бар - 3л/мин, 20бар –14л/мин.)	
Рабочий объём цилиндра	12,7 литра	23,2 литра
Управление	Ручной распределитель	
Стандартная комплектация	1.Гидравлический пресс, 2.Паспорт, 3. Комплект упорных колец и оправок	
Размеры пресса, мм (длина/ширина*высота)	1800*1920*2600	2200*2130*3100
Напряжение Мощность электродвигателя	380В 3,0кВт	
Масса пресса	2400кг	3600кг
Ссылка на сайт npoamotiv.ru	ссылка	ссылка
Стоимость без подъемного механизма	1 250т.р.	1 765т.р.

Пресс с верхним расположением цилиндра для обслуживания колес погрузчиков с цельнолитыми шинами

Шиномонтажные пресса	**ПШ250В**
Изображение пресса	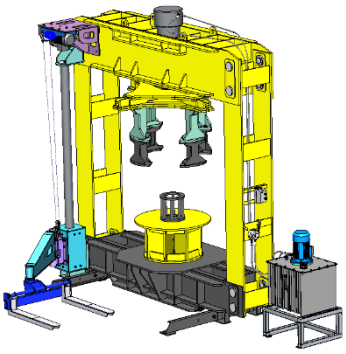
Обслуживаемые колеса	8”-35”
Максимальная высота(ширина) колеса	550мм
Максимальный диаметр колеса	2200мм
Усилие	250 тонн
Давление	до 700 бар
Ход штока	600мм
Ширина рабочей зоны	2500мм
Тип привода, производительность	Электрогидравлический (700 бар -3л/мин, 20бар – 14л/мин.)
Рабочий объём цилиндра	23,2 литра
Управление	Ручной распределитель
Стандартная комплектация	1.Гидравлический пресс, 2. Паспорт, 3. Комплект упорных колец и оправок
Размеры пресса, мм (длина/ширина*высота)	3100*2120*3500
Напряжение мощность электродвигателя	380В 3,0кВт
Масса пресса	5500 кг
Ссылка на сайт npoamotiv.ru	ссылка
Стоимость без подъемного механизма	2 120т.р.

Прессы универсальные для цеховых и шиномонтажных работ с цельнолитыми шинами

Шиномонтажные пресса	**ПГШ150**	**ПГШ250**
Изображение пресса	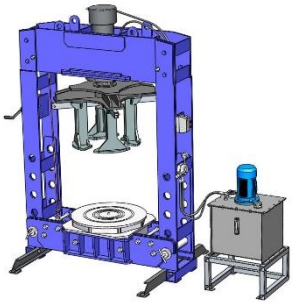	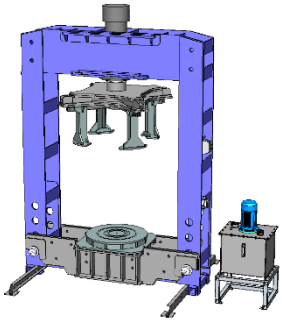
Обслуживаемые колеса	8”-20”	8”-25”
Максимальная высота(ширина) колеса	400мм	550мм
Максимальный диаметр колеса	1300мм	1700мм
Усилие	150 тонн	250 тонн
Давление	до 700 бар	
Ход штока	500мм	600мм
Ширина рабочей зоны	1400мм	1800мм
Высота рабочей зоны	170-770мм	600-1200мм
Тип привода, производительность	Электрогидравлический (700 бар -3л/мин, 20бар – 14л/мин.)	
Рабочий объём цилиндра	12,7 литра	23,2 литра
Управление	Ручной распределитель	
Стандартная комплектация	1.Гидравлический пресс, 2. Паспорт, 3. Комплект упорных колец и оправок	
Размеры пресса, мм (длина/ширина*высота)	1800*1200*2600	2400*2000*3550
Напряжение мощность электродвигателя	380В 3,0кВт	
Масса пресса	2200 кг	4700 кг
Ссылка на сайт npoamotiv.ru	ссылка	ссылка
Стоимость без подъемного механизма	1 390т.р.	1 960т.р.

Оснастка и приспособления

ВХОДИТ В СТАНДАРТНЫЙ КОМПЛЕКТ ПРЕССА	
1. Кольца упорные (наружный диаметр кольца * толщина): Кольцо 1 – Ø252мм*70мм, Кольцо 2 – Ø280мм*70мм, Кольцо 3 – Ø340мм*70мм, Кольцо 4 – Ø425мм*70мм, Кольцо 5 – Ø530мм*70мм, Кольцо 6 – Ø640мм*70мм, Кольцо 7 – Ø670мм*70мм. **Входит в стандартный комплект пресса:** ПШ70 – Кольца 1,2,3; ПШ120(П, ПК) – Кольца 1,2,3,4; ПШ(ПГШ)150 – Кольца 1,2,3,4,5; ПШ250(В) – Кольца 1,2,3,4,5,6,7	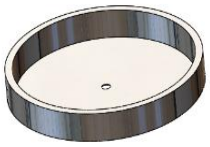
2. Оправки для демонтажа шин (наружный диаметр*высота): Оправка 1 – 180мм*300мм, Оправка 2 – 247мм*300мм, Оправка 3 – 327мм*380мм, Оправка 4 – 480мм*450мм, Оправка 5 – 580мм*500мм. **Входит в стандартный комплект пресса:** ПШ70 – Оправка 1,2; ПШ120(П, ПК) – Оправка 1,2,3; ПШ(ПГШ)150 – Оправка 1,2,3,4; ПШ250(В) – Оправка 1,2,3,4,5	
ДОПОЛНИТЕЛЬНОЕ ОБОРУДОВАНИЕ	
3.Диски упорные (внутренний диаметр диска * толщина): Необходимы для распределения нагрузки от отбортовочных лап на шину по всей окружности. Для R8 - 290мм*20мм - 17 т.р., R10 - 350мм*20мм - 19 т.р., R12 - 410мм*20мм - 20 т.р., R15 - 500мм*20мм - 22т.р., R20 – 640мм*20мм -31т.р., R24-25 – 800мм*20мм – 40т.р.	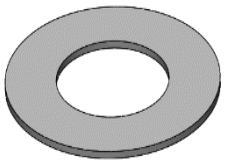
4.Комплект конусных колец. Необходимы для удобной установки шины на диск. R8 – 20т.р., R9 – 25т.р., R10-27т.р., R12-30т.р., R15-37т.р., R20-47т.р., R24 – 53т.р	
5.Комплект насадок на монтажные лапы. Необходимы для уменьшения хода штока цилиндра при обслуживании маленьких колес (увеличение высоты стандартных монтажных лап на 300 мм). Стоимость за комплект – 72т.р.	
6.Подъёмный механизм, г/п – 400кг. Стоимость – 260т.р.	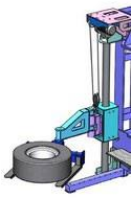

Обслуживаемые колеса

РАДИУС ДИСКА	Высота колеса	Диаметр колеса	Масса
8”	До 180мм	До 460мм	До 20кг
10”	До 180мм	До 600мм	До 30кг
12”	До 260мм	До 700мм	До 60кг
15”	До 300мм	До 720мм	До 130кг
20”	До 320мм	До 1100мм	До 260кг
24”	До 450мм	До 1300мм	До 400кг
25”	До 500мм	До 1500мм	До 600кг

ПРИМЕЧАНИЕ:

- **В связи с возможной модернизацией пресса производитель имеет право изменить некоторые характеристики прессов и приспособлений. Указанная стоимость прессов и приспособлений рекомендована в 2023 году.**
- **Внешний вид и характеристики разрабатываемой продукции по окончании разработки могут отличаться.**

Для уточнения нужной Вам информации просим позвонить по телефону:

(8112)23-15-15, (981)7517700, (812)309-05-42