НПО АВТОМОТИВ

ВЫПРЕССОВЩИК ПАЛЬЦЕВ ГУСЕНИЧНЫХ ЦЕПЕЙ ВПТ. 45-150 тонн и более. от 01.10.2023 года.

Назначение:

Выпрессовщик (запрессовщик) пальцев гусеничных цепей ВПТ (от 45 до 150 тонн и более) представляет собой специализированное оборудование для замены изношенных пальцев, втулок, уплотнений гусеничной техники.

- Выпрессовка и запрессовка пальцев траковых цепей (гусениц), замена гусениц.
- Выпрессовка втулок стрел, рукоятей, мостов, аутригеров
- Другие работы по монтажу и демонтажу запрессованных элементов техники.

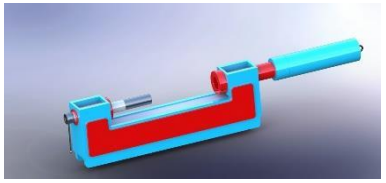

Преимущества:

- Возможность применения на различных видах техники,
- Снижение трудоемкости процесса,
- Выпрессовка без механического повреждения деталей,
- Существенное увеличение ресурса ходовой части.

ВЫПРЕССОЩИКИ СТАНДАРТНОЙ КОМПОНОВКИ (2-4 ШПИЛЬКИ):

Наименование	Изображение	Усилие, т.	Ход штока, мм	Габариты рабочей зоны (ширина между шпильками/ высота между промежуточной и верхней траверсой)	Комплектация	Шпильки	Габариты: длина*ширина*высота, мм	Масса, кг	Примечание	Стоимость, рубли.
ВПТ50 ссылка на сайт		45т-700 бар, 51т – 800 бар	130	150мм /	комплект пуансонов д.45мм*200мм, д.45мм*30мм, д.30мм*50мм, д.30мм* 200мм. направляющие под пуансоны д.45 и д.30мм Насос в комплект не входит.	М30 – 2шт.		60	Возврат пружинный. Насос в комплект не входит. Необходим насос для цилиндров одностороннего действия	99 000,00

ОФИС: 196158, Санкт-Петербург, Московское шоссе, дом 46, офис 228 , тел.: (812)309-05-42
ОФИС И ПРОИЗВОДСТВО: 180021, г.Псков, ул.Инженерная. 1Е, тел. (8112)23-15-15, 23-15-16
e-mail: info@npoamotiv.ru, сайты: amotiv.ru и npoamotiv.ru

ВПТ70 ссылка на сайт		70т	250	200мм/	пуансоны д.45*250мм, д.45 *100мм, д.45*30мм, д.30мм*250мм, д.30*100мм направляющие под пуансоны д.45 и д.30мм насос в комплект не входит	М36-2шт.		100	Возврат пружинный. Насос в комплект не входит. Необходим насос для цилиндров одностороннего действия.	161 000,00
ВПТ95 ссылка на сайт		95т	300	300мм/	пуансоны д.45*350мм, д.45 *100мм, д.45*30мм, д.30мм*350мм, д.30*100мм направляющие под пуансоны д.45 и д.30мм насос ручной.	М42-2шт		150	Возврат гидравлический. насос для цилиндров двухстороннего действия входит в комплект.	279 000,00
ВПТ110 ссылка на сайт	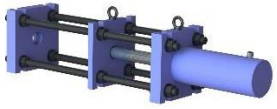	110	330	170/	комплект пуансонов д.45*350мм, д.45 *100мм, д.45*30мм, д.30мм*350мм, д.30*100мм направляющие под пуансоны д.45 и д.30мм насос в комплект не входит.	М36-4шт.	1500*320*320	203	Возврат гидравлический. Насос не входит в комплект. Необходим насос для цилиндров двухстороннего действия.	219 000,00
ВПТ150-200 ссылка на сайт		143	200	242/	комплект пуансонов д.70*150мм, д.45*350мм, д.45 *100мм, д.30мм*350мм, д.30*100мм направляющие под пуансоны д.70, 45 и 30мм насос в комплект не входит.	М56-2шт	1500*414*300	250	Возврат гидравлический. Насос не входит в комплект. Необходим насос для цилиндров двухстороннего действия.	322 000,00

ВПТ150-330 ссылка на сайт		162	330	242/	комплект пуансонов д.70*150мм, д.45*350мм, д.45 *100мм, д.30мм*350мм, д.30*100мм направляющие под пуансоны д.70, 45 и 30мм насос в комплект не входит.	М56-2шт	1627*414*300	270	Возврат гидравлический. Насос не входит в комплект. Необходим насос для цилиндров двухстороннего действия.	399 000,00

Возможно изготовление выпрессовщика по Вашим размерам и усилию. Необходимо заполнить опросный лист.

ОФИС: 196158, Санкт-Петербург, Московское шоссе, дом 46, офис 228 , тел.: (812)309-05-42
ОФИС И ПРОИЗВОДСТВО: 180021, г.Псков, ул.Инженерная. 1Е, тел. (8112)23-15-15, 23-15-16
e-mail: info@npoamotiv.ru, сайты: amotiv.ru и npoamotiv.ru

НПО АВТОМОТИВ

С-ОБРАЗНЫЕ ВЫПРЕССОВЩИКИ для цепей (без башмаков!)

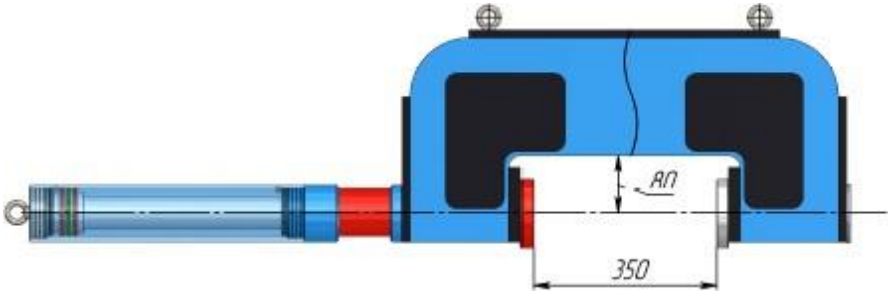

Наименование	Изображение	Усилие, т.	Ход штока, мм	Габариты рабочей зоны (ширина/расстояние от оси штока до низа скобы)	Комплектация	Габариты: длина*ширина*высота, мм	Масса, кг	Примечание	Стоимость, рубли.
ВПТ60С ссылка на сайт	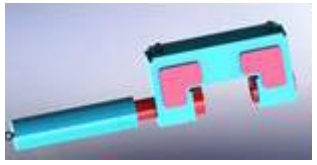	60т	300	350/80	комплект пуансонов д.45*200мм, д.45 *100мм, д.45*30мм, д.30мм*200мм, д.30*100мм направляющие под пуансоны д.45 и д.30мм насос в комплект не входит.		150	Возврат гидравлический. Насос не входит в комплект. Необходим насос для цилиндров двухстороннего действия.	255 000р.
ВПТ80С ссылка на сайт	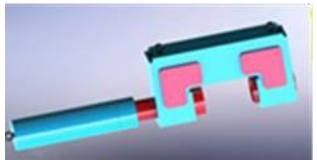	80	300	350/80	комплект пуансонов д.45*200мм, д.45 *100мм, д.45*30мм, д.30мм*200мм, д.30*100мм направляющие под пуансоны д.45 и д.30мм насос в комплект не входит.			Возврат гидравлический. Насос не входит в комплект. Необходим насос для цилиндров двухстороннего действия.	315 000р.

ОФИС: 196158, Санкт-Петербург, Московское шоссе, дом 46, офис 228 , тел.: (812)309-05-42
ОФИС И ПРОИЗВОДСТВО: 180021, г.Псков, ул.Инженерная. 1Е, тел. (8112)23-15-15, 23-15-16
e-mail: info@npoamotiv.ru, сайты: amotiv.ru и npoamotiv.ru

ВПТ110С ссылка на сайт	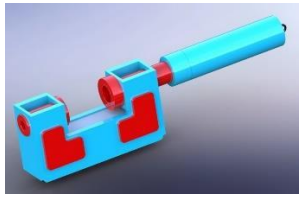	110т	300	350/80	комплект пуансонов д.45*200мм, д.45 *100мм, д.45*30мм, д.30мм*200мм, д.30*100мм направляющие под пуансоны д.45 и д.30мм насос в комплект не входит.		220	Возврат гидравлический. Насос не входит в комплект. Необходим насос для цилиндров двухстороннего действия.	412 000р.
ВПТ150С ссылка на сайт	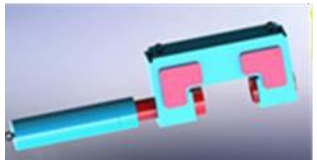	150	300	350/80	комплект пуансонов д.45*200мм, д.45 *100мм, д.45*30мм, д.30мм*200мм, д.30*100мм направляющие под пуансоны д.45 и д.30мм насос в комплект не входит.	1800*270*535	270	Возврат гидравлический. Насос не входит в комплект. Необходим насос для цилиндров двухстороннего действия.	509 000,00

Возможно изготовление выпрессовщика по Вашим размерам и усилию. Необходимо заполнить опросный лист.

ОФИС: 196158, Санкт-Петербург, Московское шоссе, дом 46, офис 228 , тел.: (812)309-05-42
ОФИС И ПРОИЗВОДСТВО: 180021, г.Псков, ул.Инженерная. 1Е, тел. (8112)23-15-15, 23-15-16
e-mail: info@npoamotiv.ru, сайты: amotiv.ru и npoamotiv.ru

НПО АВТОМОТИВ

С-ОБРАЗНЫЕ ВЫПРЕССОВЩИКИ для цепей с БАШМАКАМИ

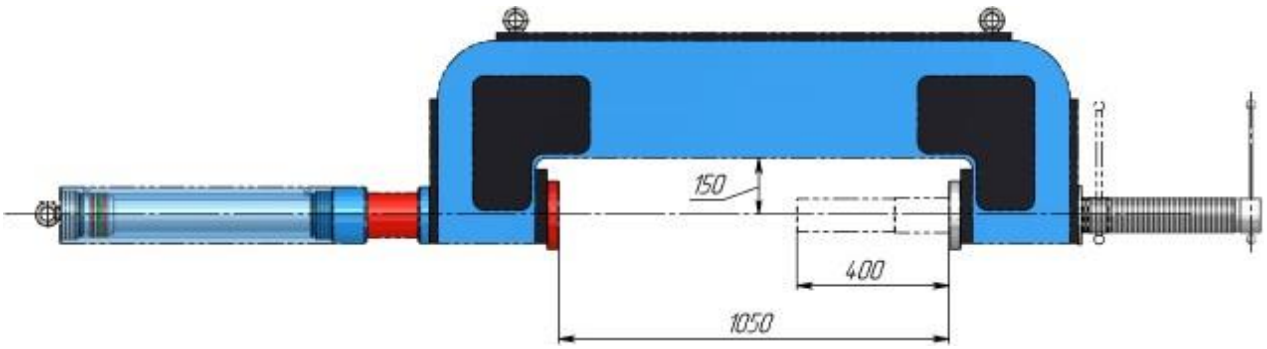

Наименование	Изображение	Усилие, т.	Ход штока, мм	Габариты рабочей зоны (ширина/расстояние от оси штока до низа скобы)	Комплектация	Габариты: длина*ширина*высота, мм	Масса, кг	Примечание	Стоимость, рубли.
ВПТ60СБ ссылка на сайт	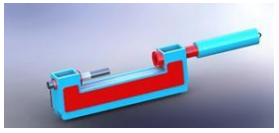	60т	500	1050/150	комплект пуансонов д.45*200мм, д.45 *100мм, д.45*30мм, д.30мм*200мм, д.30*100мм направляющие под пуансоны д.45 и д.30мм насос в комплект не входит.		400	Возврат гидравлический. Насос не входит в комплект. Необходим насос для цилиндров двухстороннего действия.	358 000,00
ВПТ80СБ ссылка на сайт	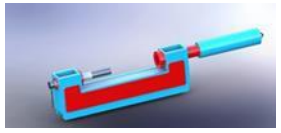	80	500	1050/150	комплект пуансонов д.45*200мм, д.45 *100мм, д.45*30мм, д.30мм*200мм, д.30*100мм направляющие под пуансоны д.45 и д.30мм насос в комплект не входит.			Возврат гидравлический. Насос не входит в комплект. Необходим насос для цилиндров двухстороннего действия.	412 00,00

ОФИС: 196158, Санкт-Петербург, Московское шоссе, дом 46, офис 228 , тел.: (812)309-05-42
ОФИС И ПРОИЗВОДСТВО: 180021, г.Псков, ул.Инженерная. 1Е, тел. (8112)23-15-15, 23-15-16
e-mail: info@npoamotiv.ru, сайты: amotiv.ru и npoamotiv.ru

ВПТ110СБ ссылка на сайт	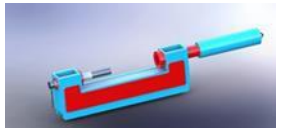	110т	500	1050/150	комплект пуансонов д.45*200мм, д.45 *100мм, д.45*30мм, д.30мм*200мм, д.30*100мм направляющие под пуансоны д.45 и д.30мм насос в комплект не входит.		600	Возврат гидравлический. Насос не входит в комплект. Необходим насос для цилиндров двухстороннего действия.	515 000,00
ВПТ150СБ ссылка на сайт	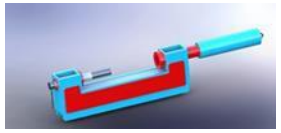	150т	500	1050/150	комплект пуансонов д.45*200мм, д.45 *100мм, д.45*30мм, д.30мм*200мм, д.30*100мм направляющие под пуансоны д.45 и д.30мм насос в комплект не входит.		850	Возврат гидравлический. Насос не входит в комплект. Необходим насос для цилиндров двухстороннего действия.	617 000,00

Возможно изготовление выпрессовщика по Вашим размерам и усилию. Необходимо заполнить опросный лист.

ОФИС: 196158, Санкт-Петербург, Московское шоссе, дом 46, офис 228 , тел.: (812)309-05-42
ОФИС И ПРОИЗВОДСТВО: 180021, г.Псков, ул.Инженерная. 1Е, тел. (8112)23-15-15, 23-15-16
e-mail: info@npoamotiv.ru, сайты: amotiv.ru и npoamotiv.ru

НПО АВТОМОТИВ

Гидравлические насосы:

НАИМЕНОВАНИЕ	ИЗОБРАЖЕНИЕ	ОПИСАНИЕ	СОВМЕСТИМОСТЬ	СТОИМОСТЬ, руб
Ручной насос для цилиндров одностороннего действия 2 литра ссылка на сайт		700-800 бар, 2 литра. РВД-1,5м	ВПТ50	28 000,00
Ручной насос для цилиндров одностороннего действия 3 литра ссылка на сайт	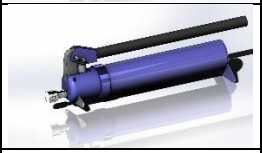	700-800 бар, 3 литра. РВД-1,5м	ВПТ50, ВПТ70, ВПТ95	34 000,00
Ручной насос для цилиндров двустороннего действия с гидравлическим возвратом ссылка на сайт		700 бар, 3 литра, с манометром. РВД 2,0м	ВПТ110, ВПТ150-200, ВПТ150-330	44 000,00
Электрогидравлическая станция 1,5л, 1,5кВт * ссылка на сайт		Электрогидравлическая станция НГЭ700.8.08/5 (max 700bar, ручной распределитель, 2 ступени, объем бака 8 литров) - Манометр - Рукав высокого давления 2,5 м, БРС	все	98 000,00

ОПЦИИ

Наименование	Совместимость	Стоимость
Пуансон для ВПТ50 20х200 мм	ВПТ50	**4 500 ₽**
Комплект пуансонов для ВПТ70 26х220 мм, 22х200 мм и направляющих к ним	ВПТ70	**9 000 ₽**
Комплект пуансонов для ВПТ70 35х100 мм, 35х200 мм, 40х100 мм, 40х200 мм и направляющих к ним	ВПТ70	**12 000 ₽**
Комплект пуансонов для ВПТ110 27х300 мм, 35х300 мм, 43х300 мм, 53х300 мм; направляющих в средн. траверсу D = 28, 36, 44, 54; направляющих в заднюю траверсу D = 43, 47, 58	ВПТ110	**32 000 ₽**

ОФИС: 196158, Санкт-Петербург, Московское шоссе, дом 46, офис 228 , тел.: (812)309-05-42
ОФИС И ПРОИЗВОДСТВО: 180021, г.Псков, ул.Инженерная. 1Е, тел. (8112)23-15-15, 23-15-16
e-mail: info@npoamotiv.ru, сайты: amotiv.ru и npoamotiv.ru

ДОПОЛНИТЕЛЬНОЕ ОБОРУДОВАНИЕ:

НАИМЕНОВАНИЕ	ИЗОБРАЖЕНИЕ	ОПИСАНИЕ	СТОИМОСТЬ
Выпрессовщик с вертикальным расположением **ссылка на сайт**	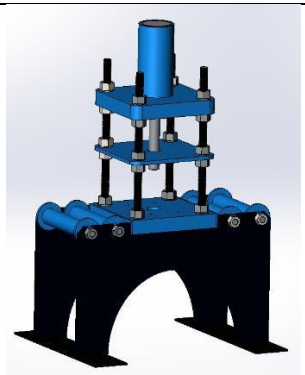	Усилие (до 150т и выше) по запросу.	По запросу
Тележка для выпрессовщика пальцев цепей **ссылка на сайт**		Транспортная тележка с подъемным механизмом предназначена для удобного и безопасного использования различных выпрессовщиков (например, выпрессовщик пальцев траковых цепей). Тележка имеет разборную конструкцию. Возможность использования на грунтовой поверхности (устойчивость достигается при помощи буров и/или противовеса).	87 000 р.
Подкатная подъёмная тележка для С-образных выпрессовщиков **ссылка на сайт**			По запросу

ОФИС: 196158, Санкт-Петербург, Московское шоссе, дом 46, офис 228 , тел.: (812)309-05-42
ОФИС И ПРОИЗВОДСТВО: 180021, г.Псков, ул.Инженерная. 1Е, тел. (8112)23-15-15, 23-15-16
e-mail: info@npoamotiv.ru, сайты: amotiv.ru и npoamotiv.ru

ЗАПОЛНИТЬ ОПРОСНЫЙ ЛИСТ:

Опросный лист. С – образный выпрессовщик гусеничной цепи в сборе с башмаками

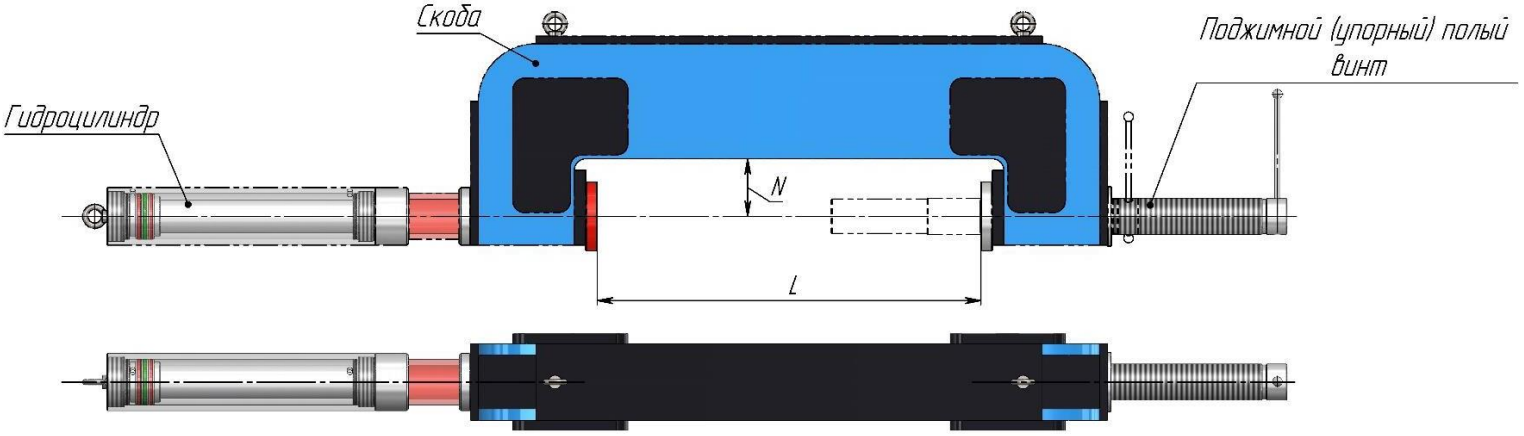

Параметры	Строка для заполнения	Параметры	Строка для заполнения
L, Максимальная ширина башмака, мм (Стандартное: 1050 мм)		Максимальный и минимальный Ф пальца, мм	
A, Максимальная ширина гусеничной цепи, мм		Максимальный и минимальный Ф втулки, мм	
H, Максимальная высота гусеничной цепи с башмаком (с учетом грунтозацепом)		Усилие гидроцилиндра, тонн (стандартное усилие : 60, 80, 110, 150 тонн)	
M, Максимальная высота звена, мм		Ф Пуансонов (Стандартные: Ф 72 мм (для втулок), Ф 68 мм (для втулок), Ф 45 мм (для пальцев), Ф 40 мм (для пальцев), Ф 36 мм (для пальцев)	
N, Глубина зева, мм (Стандартная: 150 мм)			

Чертеж гусеничной цепи в сборе с башмаком

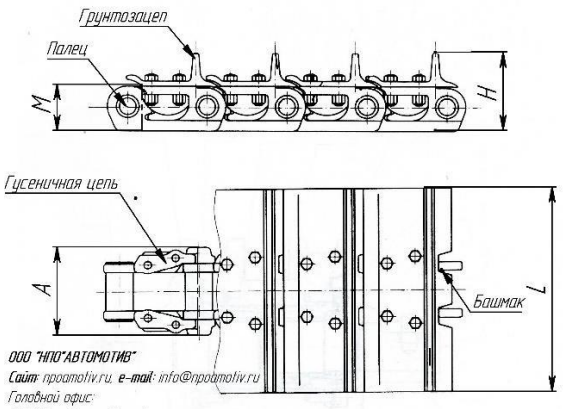

ООО "НПО"АВТОМОТИВ"
Сайт: npoamotiv.ru, e-mail: info@npoamotiv.ru
Головной офис:
196158, г. Санкт-Петербург,
Московское шоссе, дом 46, офис 228
тел: (812) 309-05-42
Производство г. Псков
тел: (8112) 23-15-15

ЗАПОЛНИТЬ ОПРОСНЫЙ ЛИСТ:

Опросный лист. С-образный выпрессовщик гусеничной цепи

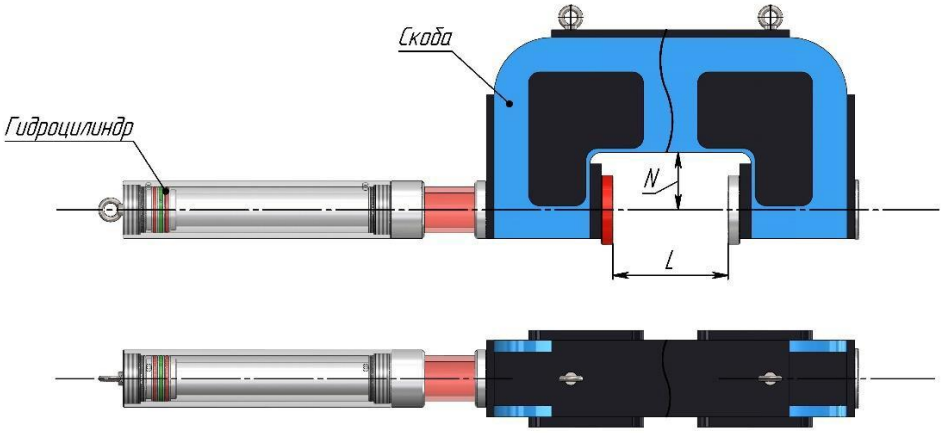

Параметры	Строка для заполнения	Параметры	Строка для заполнения
A, Максимальная ширина гусеничной цепи, мм		Маскимальный и минимальный Ф пальца, мм	
M, Максимальная высота звена, мм		Максимальный и минимальный Ф втулки, мм	
N, Глубина зева, мм (Стандартная: 80 мм)		Усилие гидроцилиндра, тонн (стандартное усилие : 60, 80, 110, 150 тонн)	
L, Рабочая зона (Стандарт: 350 мм)		Ф Пуансонов (Стандартные: Ф 72 мм (для втулок), Ф 68 мм (для втулок), Ф 45 мм (для пальцев), Ф 40 мм (для пальцев), Ф 36 мм (для пальцев)	

Чертеж гусеничной цепи в сборе

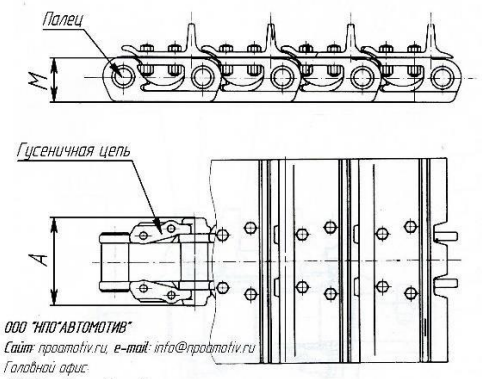

ООО "НПО"АВТОМОТИВ"
Сайт: npoamotiv.ru, e-mail: info@npoamotiv.ru
Головной офис:
196158, г. Санкт-Петербург,
Московское шоссе, дом 46, офис 228
тел. (812) 309-05-42
Производство г. Псков
тел. (8112) 23-15-15

ЕАС

ЕВРАЗИЙСКИЙ ЭКОНОМИЧЕСКИЙ СОЮЗ
ДЕКЛАРАЦИЯ О СООТВЕТСТВИИ

Заявитель Общество с ограниченной ответственностью «НПО «Автомотив»
Место нахождения: 180021, Россия, Псковская область, город Псков, улица Индустриальная, дом 9/1, литер К, офис 9, 10. Телефон: +7(8112)23-15-15, Адрес электронной почты: info@npoamotiv.ru. ОГРН: 1166027055765

в лице генерального директора Битунова Виталия Александровича

заявляет, что Пресс гидравлический, серии: ПГ, ПГН, ПГС;
Пресс гидравлический колесный, серии: ПК, ПШ, ПЩМ, ПЩБ;
Выпрессовщик пальцев, серии: ВПТ, ВПРТ;
Выпрессовщик шкворней, серии: МГВ;
Выпрессовщик подшипников, серии: ВПШ;
Выпрессовщик гидравлический сайлентблоков, серии: ВСГ;
Выпрессовщик ступицы, серии: ВС;
Выпрессовщик гидравлический трехлапый, серии: ВГТ;
Пресс клепальный, серии: КС;
Выпрессовщик универсальный, серии: ВУ, ВУГ, ВУП.
Изготовитель: Общество с ограниченной ответственностью «НПО «Автомотив»
Место нахождения: 180021, Россия, Псковская область, город Псков, улица Индустриальная, дом 9/1, литер К, офис 9, 10.
Продукция изготовлена в соответствии с ТУ 28.41.33-002-03096940-2017 "ОБОРУДОВАНИЕ ГАРАЖНОЕ"
Код ТН ВЭД ЕАЭС 8462919000
Серийный выпуск

соответствует требованиям

ТР ТС 010/2011 «О безопасности машин и оборудования»

Декларация о соответствии принята на основании
Протокола испытаний № 1448/01/09-2017 от 26.09.2017 года, выдан ИЛ "ПТО" аттестат № ESTD.L.004 от 03.02.2017 года, адрес: МО, г. Видное, Каширское шоссе, владение 9, строение 2
Схема декларирования 1Д

Дополнительная информация

Срок годности (хранения) указан в прилагаемой к продукции товаросопроводительной документации и/или на этикетке.

Декларация о соответствии действительна с даты регистрации по 26.09.2022 включительно

(подпись М.П.) Битунов Виталий Александрович
(Ф.И.О. заявителя)

Регистрационный номер декларации о соответствии: ЕАЭС N RU Д-RU.АД75.В.00278

Дата регистрации декларации о соответствии: 27.09.2017